Member of the BPW Group

FORZALINE®

TRAILERKOMPONENTER

Tilbehør og reservedele

BESKO

Member of the Aftermarket Group

Indholdsfortegnelse

	7	**Ramper**
	15	**Lastsurring**
	19	**Presenning, net & tilbehør**
	31	**Kuglekoblinger**
	35	**Trailerlåse**
	39	**Støttehjul/ben & klembøjler**
	47	**Ræling profiler**
	51	**Hjul & skærme**
	57	**Trailertilbehør**

Copyright - Transport-Teknik A/S
Må ikke gengives uden tydelig kildeangivelse
FORZALINE® - DK

Indholdsfortegnelse

	61	**Hængsler - vinkellukkere**
	65	**Bremsekabler, - bakker & tilbehør**
	79	**Påløbsdele**
	89	**Arbejdslygter**
	97	**Advarselslygter**
	103	**Baglygter**
	127	**Belysningssæt**
	135	**Nummerpladelygter**
	141	**Slingrelygter**

	151	**Position- & sidemarkeringslygter**
	161	**Reflekser**
	163	**Pærer**
	165	**Kabler / stik / adapter**
	177	**LED styrebokse**
	181	**Bakalarmer**
	183	**Kamerasystemer**
	187	**Tilbehør - campingvogne**
	193	**Tilbehør - hestetrailer**

Copyright - Transport-Teknik A/S
Må ikke gengives uden tydelig kildeangivelse
FORZALINE® - DK

Indholdsfortegnelse

	197	**Tilbehør - både**
	203	**Øvrige varer**
KONTAKT	205	**Kontaktoplysninger**
INDEX	207	**Index**

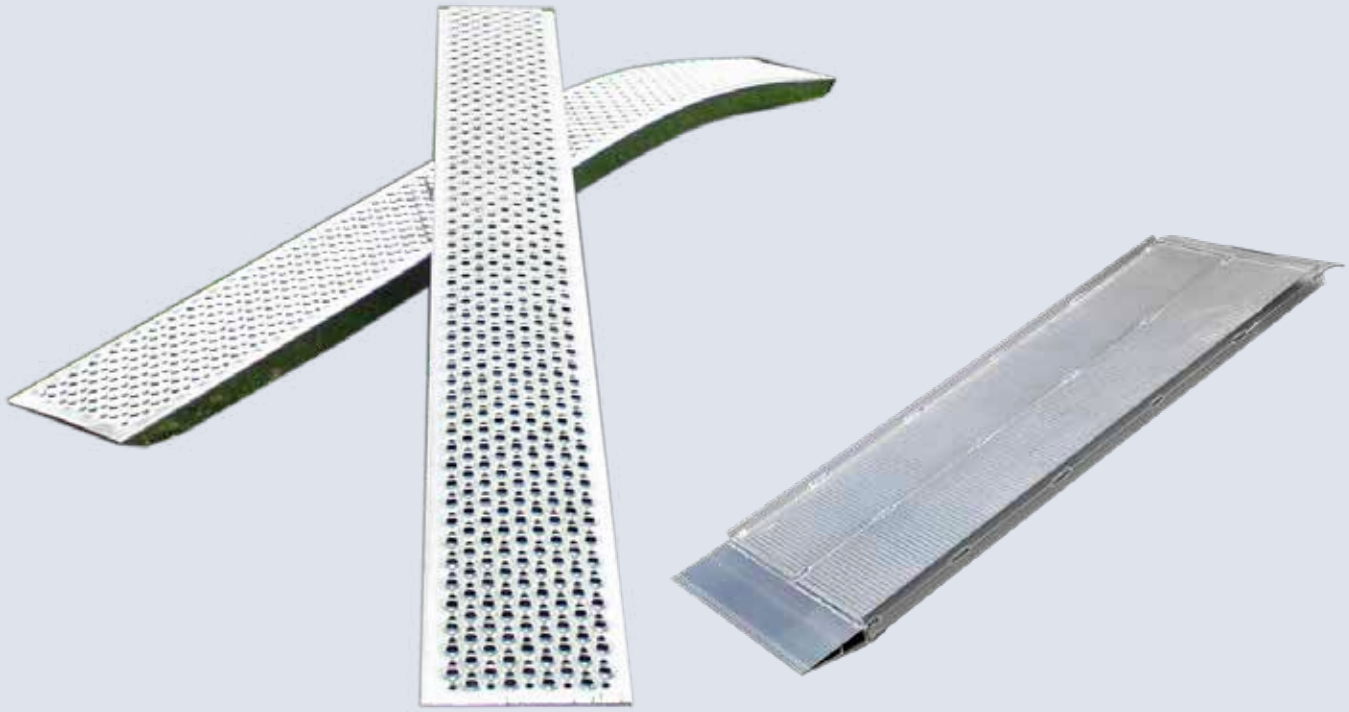

RAMPER

FORZALINE®

Safety Ramps / opkørselsramper aluminium

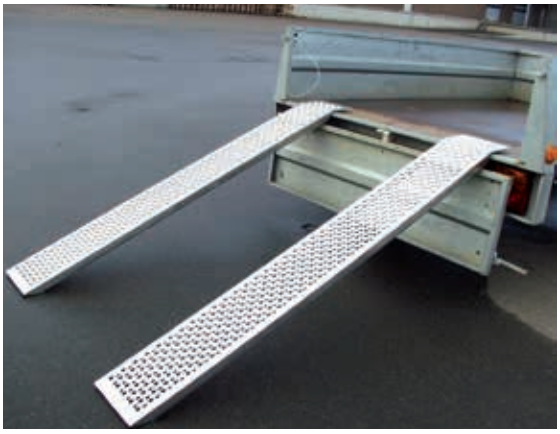

Pos 1

Pos 2

Certifikat No: DK-FC-CAC 1-001, issued by FORCE Certification A/S, Denmark
Alle vore ramper er monteret med forstærket anlægsflade + 3 mm - Rekvirer special brochure

Funktion

Dimension	Materiale-tykkelse	Belastning pr. sæt	Opkørselshøjde Min / max	Udførsel	Antal	Pos	Artikel-Nr.
1500 x 200 x 35 mm	3 mm	400 kg	388 / 430 mm	Lige	Sæt med 2 stk	1	55.1500L-200
2000 x 200 x 50 mm	3 mm	400 kg	517 / 575 mm	Lige	Sæt med 2 stk	1	55.2000L-200
1500 x 260 x 60 mm	4 mm	1.000 kg	388 / 430 mm	Lige	Sæt med 2 stk	1	55.1500L-260
2000 x 260 x 60 mm	4 mm	1.000 kg	517 /575 mm	Lige	Sæt med 2 stk	1	55.2000L-260
2500 x 260 x 60 mm	4 mm	1.000 kg	647 / 718 mm	Lige	Sæt med 2 stk	1	55.2500L-260
3000 x 260 x 60 mm	4 mm	1.000 kg	776 / 862 mm	Lige	Sæt med 2 stk	1	55.3000L-260
1500 x 200 x 50 mm	3 mm	400 kg	388 / 430 mm	Buet	Sæt med 2 stk	2	55.1500B-200
2000 x 200 x 50 mm	3 mm	400 kg	517 / 575 mm	Buet	Sæt med 2 stk	2	55.2000B-200
2000 x 260 x 60 mm	4 mm	1.000 kg	517 / 575 mm	Buet	Sæt med 2 stk	2	55.2000B-260
2500 x 260 x 60 mm	4 mm	1.000 kg	647 / 718 mm	Buet	Sæt med 2 stk	2	55.2500B-260

PRO Safety Ramps / opkørselsramper aluminium

Certificate No: DK-FC-CAC 1-007, issued by FORCE Certification A/S, Denmark

Funktion

Dimension	Materiale-tykkelse	Belastning pr. sæt	Opkørselshøjde Min / max	Udførsel	Antal	Artikel-Nr.
2000 x 260 x 60 mm	4 mm	2.000 kg	510 / 555 mm	Lige	Sæt med 2 stk	55.2000L-260-2t
2000 x 260 x 60 mm	4 mm	4.000 kg	510 / 555 mm	Lige	Sæt med 2 stk	55.2000L-260-4t
2500 x 260 x 60 mm	4 mm	2.000 kg	644 / 700 mm	Lige	Sæt med 2 stk	55.2500L-260-2t
2500 x 260 x 60 mm	4 mm	4.000 kg	644 / 700 mm	Lige	Sæt med 2 stk	55.2500L-260-4t
3000 x 260 x 60 mm	4 mm	2.000 kg	782 / 850 mm	Lige	Sæt med 2 stk	55.3000L-260-2t
3000 x 260 x 60 mm	4 mm	4.000 kg	782 / 850 mm	Lige	Sæt med 2 stk	55.3000L-260-4t

Monteringsbeslag

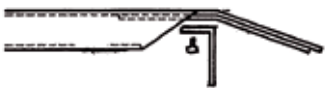

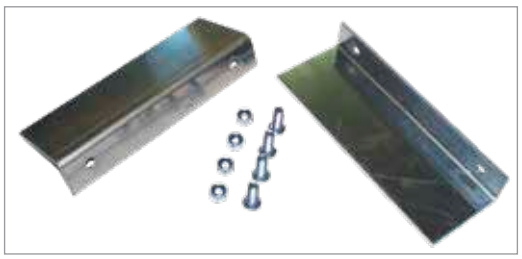

Funktion

Betegnelse	Passer til	Belastning pr. sæt	Artikel-Nr.
Monteringsbeslag for Safety Ramps	200 mm og 260 mm udførsel	400 kg	55.SRF-01

Copyright - Transport-Teknik A/S
Må ikke gengives uden tydelig kildeangivelse
FORZALINE® - DK

Pro Ramps / opkørselsramper aluminium

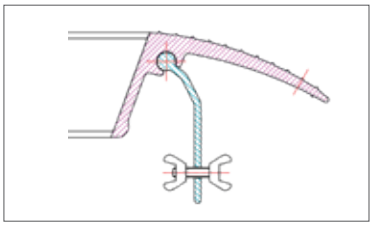

Sikringsbeslag i aluminium

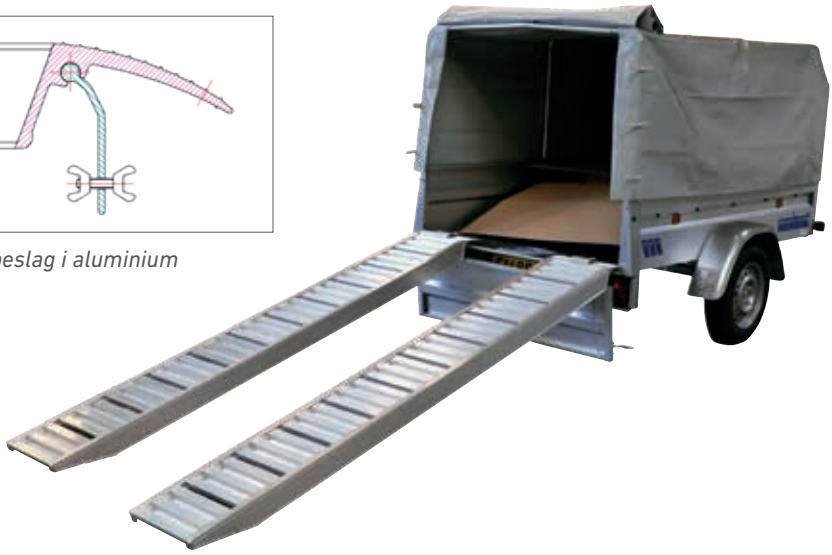

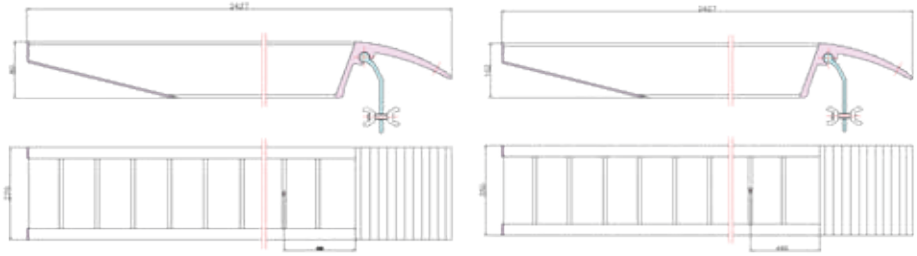

Specielt velegnet til trailere med 2- og 3- vejs tip

Alle ramper er monteret med forstærket anlægsflade + 3 mm - Rekvirer special brochure
Med anti-skrid overflade

Certificate No: DK-FC-CAC 1-003, issued by FORCE Certification A/S, Denmark

Funktion

Dimension	Indvendig kørebredde	Vægt pr. sæt	Belastning pr. sæt	Opkørselshøjde Min / max	Udførsel	Antal	Artikel-Nr.
2430 x 270 x 80 mm	210 mm	33 kg	2.500 kg	580 / 650 mm	Lige	Sæt med 2 stk	55.2400L-270P
2580 x 350 x 98 mm	290 mm	44 kg	3.500 kg	594 / 660 mm	Lige	Sæt med 2 stk	55.2580L-350P
Tilbehør							
Sikringsbeslag i aluminium inklusiv split og bolt							55.2600L-350P-005

Van Ramp - opkørselsramper aluminium

Rampen til trillebøren, græsslåmaskinen, sækkevognen, cyklen, knallerten m.m.
Opkørselshjælp til traileren, bilen, trappen, ved trin/læsserampen og meget andet.
Rampen er udstyret med kant på siderne (højde 25 mm), som derved øger sikkerheden under op- og nedkørslen.
Med anti-skrid overflade

Certificate No: DK-FC-CAC 1-002, issued by FORCE Certification A/S, Denmark

Funktion

Dimension	Indvendig kørebredde	Vægt	Belastning pr. sæt	Opkørselshøjde Min / max	Antal	Artikel-Nr.
2000 x 700 x 75 mm	670 mm	23,5 kg	750 kg	550 / 600 mm	1 stk	55.2000L-700V
2400 x 700 x 75 mm	670 mm	28,20 kg	750 kg	670 / 720 mm	1 stk	55.2400L-700V

Copyright - Transport-Teknik A/S
Må ikke gengives uden tydelig kildeangivelse
FORZALINE® - DK

BESKO

Overkørselsrampe - aluminium

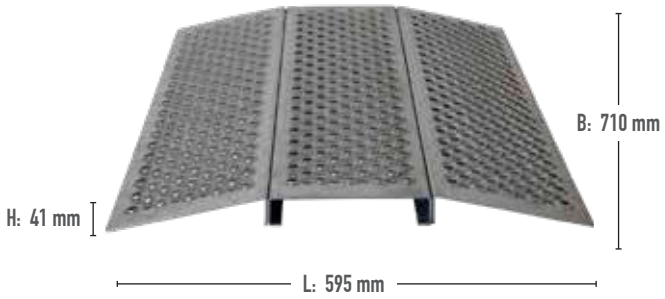

Certificate No: DK-FC-CAC 1-0xx, issued by FORCE Certification A/S, Denmark

Funktion

Dimension - udslået	Belastning	Udførsel	Sæt á	Artikel-Nr.
710 x 595 x 41 mm	200 kg	lige, foldbar	3 dele, inkl. bolte	55.dt3-700

Copyright - Transport-Teknik A/S
Må ikke gengives uden tydelig kildeangivelse
FORZALINE® - DK

Lasterampe - aluminium

Funktion					
Dimension	Belastning	Dørkplade	Anlægsnæb	Antal	Artikel-Nr.
800 x 800 x 3,5 mm	200 kg	3/5 mm	✓	1 stk.	55.800L-800D

LASTSURRING & TILBEHØR

FORZALINE®

Hjulsurring

Funktion					
Båndlængde	Bånd med skralde	Strop	Brudstyrke	Krog	Artikel-Nr.
35 mm x 2,6 m	35 mm x 0,15 m	50 mm x 0,38 m	2.000 kg	J-krog	117.hs4000-01

Bagagerem

TÜV/GS-godkendt iht. EN12195-2

Funktion				
Båndlængde	Brudstyrke	Farve	Pakning á	Artikel-Nr.
25 mm x 2,5 m	500 kg	Blå	2 stk.	117.br500-01
25 mm x 5,0 m	500 kg	Blå	2 stk.	117.br500-02

Surringsbånd

Pos 1

Pos 2

Pos 3

Pos 4

Pos 5

TÜV/GS-godkendt iht. EN12195-2

Funktion

Båndlængde	Båndtype	Brudstyrke	Farve	Krog	Pakning á	Pos	Artikel-Nr.
25 mm x 4,0+0,5 m	LC400 daN	800 kg	Blå	S-krog	2 stk.	1	117.sb800-01
35 mm x 5,5+0,5 m	LC1000 daN	2000 kg	Blå	Dobbelt J-krog	1 stk	2	117.sb2000-01
50 mm x 4,5+0,8 m	LC1000 daN	2000 kg	Orange	Krog for indvendig surringsskinne	1 stk	3	117.sb2000-02
50 mm x 9,5+0,5 m	LC2000 daN	4000 kg	Orange	Dobbelt J-krog	1 stk	4	117.sb4000-01
50 mm x 8,5+0,5 m	LC1700 daN	4000 kg	Blå	Dobbelt J-krog	1 stk	5	117.sb4000-06

Copyright - Transport-Teknik A/S
Må ikke gengives uden tydelig kildeangivelse
FORZALINE® - DK

Bindering

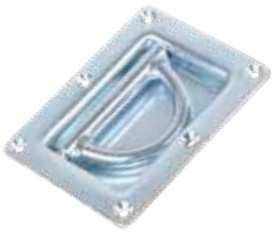

Pos 1

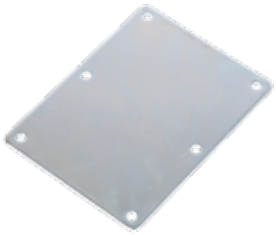

Pos 2

Pos 3

Pos 4

Pos 5

Funktion

Udførelse	Betegnelse	Dimension	Trækstyrke	Hul	Hulmidte	Pos	Artikel-Nr.
Galvaniseret	Indbygning / nedbygning	150 x 114 mm	20 kN	6 stk. Ø6	133 x 95 mm	1	220-6g
Galvaniseret	Bagplade	150 x 114 mm	-	6 stk. Ø6	133 x 95 mm	2	220-6-02g
Galvaniseret	Let model	78 x 68 mm	10 kN	2 stk. Ø6	28 mm	3	220-9g
Elgalvaniseret	Nedbygning	102 x 95 mm	10 kN	4 stk. Ø6	73 x 80 mm	4	42.111700
Galvaniseret	Let model / påbygning	78 x 16 mm	-	2 stk. Ø6	50 mm	5	42.E63250

Surringsskinne

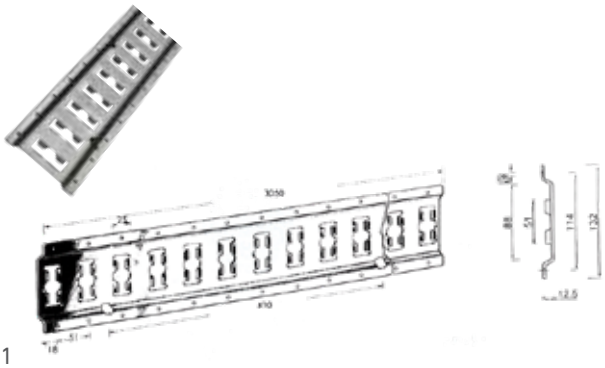

Pos 1

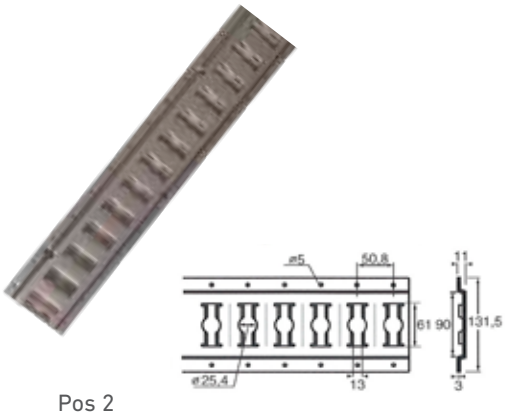

Pos 2

Funktion

Udførelse	Betegnelse	Dimension (L x B)	Trækstyrke	Hul	Vægt	Pos	Artikel-Nr.
Elgalvaniseret	Universal	3050 x 128 mm	-	Ø25 mm	6,56 kg	1	42.324010
Aluminium	Universal	L 3050 mm	-	Ø25 mm	2,96 kg	2	42.324010alu

PRESENNING, NET & TILBEHØR
TRAILER

FORZALINE®

Flad presenning til trailere

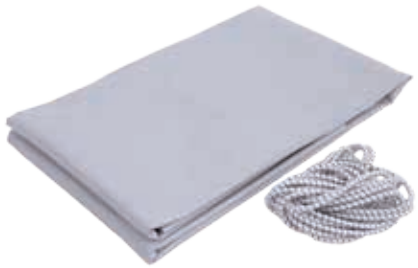

Farve: Grå

Salgsemballage

Flad presenning til trailere - passer til bl.a. Brenderup

Funktion					
Størrelse	Materiale PRO	Inkl. elastiksnor	Passer bl.a. til	I kuffert	Artikel-Nr.
151 x 101 x 7,5 cm	500g / m2	✓	Brenderup 1150S / Kippi 150		44.tc27675-b
				✓	44.tc27675-bk
209 x 116 x 7,5 cm	500g / m2	✓	Brenderup bl.a. til Basic		44.tc41253-b
				✓	44.tc41253-bk
213 x 124 x 7,5 cm	500g / m2	✓	1205 S/P/Kippi 200		44.tc27676-b
				✓	44.tc27676-bk
210 x 135 x 7,5 cm	650g / m2	✓	2205 S/P (model 2015)		44.tc27791-m15
				✓	44.tc27791k-m15
265 x 150 x 7,5 cm	650g / m2	✓	Bravo 260 / 4260		44.tc8559-b
				✓	44.tc8559-bk
258 x 150 x 7,5 cm	500g / m2	✓	3251		44.tc28984-b
				✓	44.tc28984-bk
266 x 135 x 7,5 cm	650g / m2	✓	2260 (indtil 2014) BEMÆRK smal model		44.tc8552-b
				✓	44.tc8552-bk
266 x 135 x 7,5 cm	650g / m2	✓	2260, model 2015 BEMÆRK smal model		44.tc8552-m15
				✓	44.tc8552k-m15
265 x 159 x 5 cm	650g / m2	✓	Brenderup 2260 bred model 2015		44.tc101566
				✓	44.tc101566-bk
315 x 175 x 7,5 cm	650g / m2	✓	Bravo 310 / 4310		44.tc20027-b
				✓	44.tc20027-bk
213 x 151 x 7,5 cm	500g / m2	✓	3205		44.tc28983-b
				✓	44.tc28983-bk

Flad presenning til trailere

Flad presenning til trailere - passer til bl.a. Variant

Funktion				
Størrelse	Materiale PRO	Inkl. elastiksnor	Passer bl.a. til	Artikel-Nr.
150 x 100 x 6 cm	500 g/m2	✓	150 S1	44.tc15110360
165 x 122 x 6 cm	500 g/m2	✓	503B /503B1	44.tc16612360
200x110 x 6 cm	500 g/m2	✓	511 S1 Silver	44.tc20211260
205 x 122 x 6 cm	500 g/m2	✓	205 S1 / 502 D1 / Tip / 205 XL / 503 DSI	44.tc20512260
205 x 130 x 6 cm	500 g/m2	✓	502 D2 Goliath / 713 A2	44.tc20613160
220 x 130 x 6 cm	500 g/m2	✓	220 S1 / 220S1 Tip / 220 XL	44.tc22213260
260 x150 x 6 cm	500 g/m2	✓	754 / 1004 / 1304 / F1 m/tip / 756 A / 1306 B	44.tc26215260
321,5 x 172 x 6 cm	500 g/m2	✓	1606B / 2006B / 2006-320	44.tc32017160
321,5 x 181 x 6 cm	500 g/m2	✓	2018 P3	44.tc32018060

Flad presenning til trailere - passer til bl.a. Humbaur

Funktion					
Størrelse	Materiale PRO	Inkl. elastiksnor	Passer bl.a. til	I kuffert	Artikel-Nr.
211 x 116 x 8 cm	650g / m2	✓	HA752111 / 102111		44.tc21111680
				✓	44.tc21111680k
258 x 136 x 8 cm	650g / m2	✓	HA752513 / 132513 / 152513 / 202513		44.tc25813680
				✓	44.tc25813680k

Flad presenning til trailere - passer til bl.a. Unsinn

Funktion					
Størrelse	Materiale PRO	Inkl. elastiksnor	Passer bl.a. til	I kuffert	Artikel-Nr.
217 x 117 x 10 cm	500 g/m2	✓	WEB 10		44.tc217117
				✓	44.tc217117k
257 x 133 x 10 cm	650 g/m2	✓	WEB 14		44.tc257133
				✓	44.tc257133k

Copyright - Transport-Teknik A/S
Må ikke gengives uden tydelig kildeangivelse
FORZALINE® - DK

Flad presenning til trailere

Flad presenning til trailere - passer til bl.a. Euro Trailer

Funktion				
Størrelse	Materiale	Inkl. elastiksnor	Passer bl.a. til	Artikel-Nr.
221 x 134 x 6 cm	650 g/m2	✓	220	44.tc22013260LG
261 x 134 x 6 cm	650 g/m2	✓	260	44.tc26013260LG

Flad presenning til trailere - passer til bl.a. Agados

Funktion				
Størrelse	Materiale	Inkl. elastiksnor	Passer bl.a. til	Artikel-Nr.
210,5 x 115,5 x 7,5 cm	650 g/m2	✓	VZ21	44.tc211116150
255,0 x 129,0 x 7,5 cm	650 g/m2	✓	VZ26	44.tc255129150

Højpresenning, sæt inkl. stativ

Pos 1

Pos 2

Pos 3

Pos 4

Pos 5

Funktion

Mål trailer	Højde stativ	Vægt	Passer bl.a. til	Farve	Pos	Artikel-Nr.
210 x 122 cm	82 cm	500g/ m²	Brenderup Kippi 200 / 1205S	Lysegrå	1	htc-fr210123a
209 x 134 cm	109 cm	650g / m²	Brenderup 2205	Lysegrå	2	htc-fr210135a
264 x 134 cm	109 cm	650g / m²	Brenderup 2260, model 2015	Lysegrå	3	htc-fr265135a
257 x 137 cm	114 cm	650g / m²	Humbaur HA132513	Lysegrå	4	htc-fr257137aST
			Humbaur HA132513	Mørkegrå	4	htc-fr257137aPP
216 x 116 cm	110 cm	650g / m²	Unsinn WEB10	Lysegrå	5	htc-fr217117
256 x 132 cm	110 cm	650g / m²	Unsinn WEB14	Lysegrå	5	htc-fr257133

Copyright - Transport-Teknik A/S
Må ikke gengives uden tydelig kildeangivelse
FORZALINE® - DK

Netsidepresenning

Funktion				
Størrelse	Vægt	Inkl. elastiksnor	Passer bl.a. til	Artikel-Nr.
213 x 124 x 57,5 cm	500g / m^2	✓	Brenderup 1205 S/P	44.htc27676
268 x 135 x 57,5 cm	650g / m^2	✓	Brenderup 2260, model 2015 BEMÆRK smal model	44.htc8552-m15

Presenningsbøjler, aluminium

Pos 1

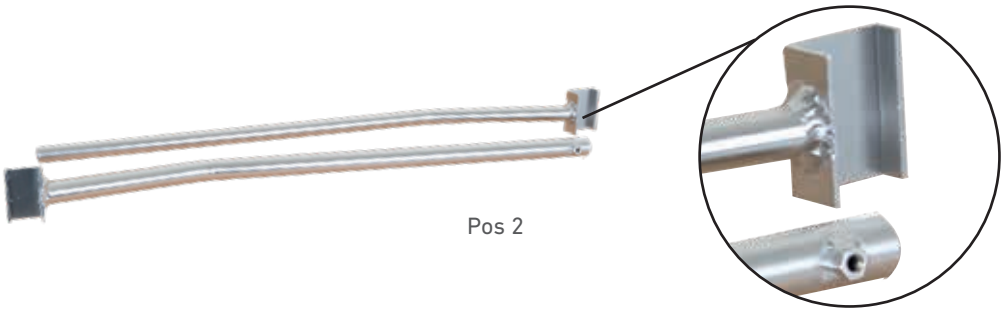

Pos 2

Pos 3

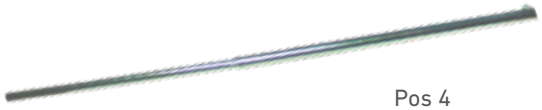

Pos 4

Funktion

Betegnelse	Materiale	Vægt	Mål	Montering	Anbefalet	Pos	Artikel-Nr.
Presenningsbøjle, lang	Alu.	0,8 kg	Justerbar 140 til 210 cm	På langs	2 til 3 stk. pr. trailer Passer til alle trailere	1	55.152040-s
Presenningsbøjle, lang Med U-profil 36 mm	Alu.	0,8 kg	Justerbar 140 til 210 cm	På langs	2 til 3 stk. pr. trailer Passer til alle trailere	2	55.152040-u36
Presenningsbøjle, kort	Alu.	0,6 kg	Justerbar 100 til 145 cm	På tværs	3 til 4 stk. pr. trailer Passer til alle trailere	3	55.101460-s
Presenningsbøjle, kort Med U-profil 36 mm	Alu.	0,6 kg	Justerbar 100 til 145 cm	På tværs	3 til 4 stk. pr. trailer Passer til alle trailere	2	55.101460-u36

Tilbehør

Forlængerrør	Alu.	0,35 kg	Forlænger op til 1 meter		Passer til kort og lang presennings-bøjle	4	55.100300-s

Copyright - Transport-Teknik A/S
Må ikke gengives uden tydelig kildeangivelse
FORZALINE® - DK

Snørekrog

Funktion				
Betegnelse	Materiale	Montering	Pakning á	Artikel-Nr.
Snørekrog, komplet for presenning	Galvaniseret stål	Inkl. plastik bagplade for montering	10 sæt	110.sh

Ståløje

Pos 1

Pos 2

Funktion					
Betegnelse	Mål	Materiale	Pakning á	Pos	Artikel-Nr.
Ståløje for presenning	Ø13 x 26	Stål	20 stk.	1	110.se13
Ståløje for presenning	25/40 x 45/60	Stål	10 stk.	2	110.oe20

Vridelukker

Funktion				
Betegnelse	Mål	Materiale	Pakning á	Artikel-Nr.
Vridelukker for presenning	For oval øje, 20 x 40 mm	Grå plastik	10 stk.	110.tb20

Presenningsrem

Funktion

Betegnelse	Mål	Montering	Pakning á	Artikel-Nr.
Presenningsrem komplet med kobberspænde	550 x 20 mm	Inkl. monteringsbagplade	5 sæt	110.ps550

Gummistrop

Pos 1

Pos 2

Pos 3

Pos 4

Pos 5

Funktion

Betegnelse	Mål	Pakning á	Pos	Artikel-Nr.
Gummistrop, 4-huls	285 x 30 mm	5 stk	1	110.rs
Gummistrop med S-krog	200 mm	10 stk	2	099 876 564
Gummistrop - T-strop, 3-huls	285 mm	5 stk	3	099 876 533
Hjelmholder	65 mm	2 stk	4	099 876 501
Hjelmholder	120 mm	1 stk	5	099 876 502

Copyright - Transport-Teknik A/S
Må ikke gengives uden tydelig kildeangivelse
FORZALINE® - DK

Elastiksnor

Pos 1

Pos 2

Funktion				
Betegnelse	Mål	Farve	Pos	Artikel-Nr.
Elastiksnor	7,3 m x Ø5 mm inklusiv 2 klemmer	Sort	1	44.tcer730
Elastiksnor Pro	100 m på rulle, Ø6 mm	Hvid (ekstra kraftig elasticitet)	2	44.tcer10000pro

Fjongknapper

Funktion			
Betegnelse	Materiale	Pakning á	Artikel-Nr.
Fjongknapper	Sort plast	20 stk. (1 ks. = 400 poser)	44.pb20
Fjongknapper	Sort plast	2000 stk.	44.pb2000

Klemringe

Pos 1

Pos 2

Funktion

Betegnelse	Montering	Pakning á	Pos	Artikel-Nr.
Klemringe, Str. 10/12	Til 5 mm elastiksnor Pro	50 stk.	1	44.sb50
Klemringe, Str. 12/14	Til 6 mm elastiksnor Pro	50 stk.	2	44.sb50pro

Copyright - Transport-Teknik A/S
Må ikke gengives uden tydelig kildeangivelse
FORZALINE® - DK

Trailernet

Trailernet, der sikrer lasten
Kraftig kvalitet og flere størrelser
Med kraftig sort indsyet elastik

Funktion

Dimension	Maskestørrelse	Garntykkelse	Netfarve	Kantsnor	Artikel-Nr.
160 x 110 cm	45 x 45 mm	3 mm	Grøn	✓	191.tn160110gr
210 x 120 cm	45 x 45 mm	3 mm	Grøn	✓	191.tn210120gr
250 x 130 cm	45 x 45 mm	3 mm	Grøn	✓	191.tn250130gr
250 x 160 cm	45 x 45 mm	3 mm	Grøn	✓	191.tn250160gr
250 x 200 cm	45 x 45 mm	3 mm	Grøn	✓	191.tn250200
260 x 130 cm	45 x 45 mm	3 mm	Grøn	✓	191.tn260130
260 x 150 cm	45 x 45 mm	3 mm	Grøn	✓	191.tn260150
274 x 169 cm	45 x 45 mm	3 mm	Grøn	✓	191.tn274169
280 x 160 cm	45 x 45 mm	3 mm	Grøn	✓	191.tn280160gr
300 x 200 cm	45 x 45 mm	3 mm	Grøn	✓	191.tn300200gr
300 x 250 cm	45 x 45 mm	3 mm	Grøn	✓	191.tn300250gr
335 x 180 cm	45 x 45 mm	3 mm	Grøn	✓	191.tn335180gr
350 x 200 cm	45 x 45 mm	3 mm	Grøn	✓	191.tn350200gr
350 x 250 cm	45 x 45 mm	3 mm	Grøn	✓	191.tn350250gr
405 x 180 cm	45 x 45 mm	3 mm	Grøn	✓	191.tn405180
420 x 220 cm	45 x 45 mm	3 mm	Grøn	✓	191.tn420220gr
440 x 220 cm	45 x 45 mm	3 mm	Grøn	✓	191.tn440220gr
540 x 220 cm	45 x 45 mm	3 mm	Grøn	✓	191.tn540220
800 x 350 cm	45 x 45 mm	3 mm	Grøn	✓	191.tn800350gr
900 x 400 cm	45 x 45 mm	3 mm	Grøn	✓	191.tn900400gr

KUGLEKOBLINGER

FORZALINE®

Kuglekoblinger

Pos 1

Pos 2

Pos 3

Pos 4

Pos 5

Pos 6

Flere typer kan findes på www.ttonline.dk

Funktion

Type	Tilladt totalvægt	Max støttelast	Trækstangs-diameter	For trækstang	For påløbsbremse	Pos	Artikel-Nr.
EM80V E	800 kg	75 kg	50 x 50 mm	✓		1	5250
EM80V F	800 kg	75 kg	60 x 60 mm	✓		2	5260
EM150R A	1500 kg	100 kg	45/46 mm		✓	3	5345
EM150R B	1500 kg	100 kg	50/51 mm		✓	4	5350
EM300R A	3000 kg	150 kg	45/46 mm		✓	5	5645
EM300R B	3000 kg	150 kg	50/51 mm		✓	5	5650
EM350RCH	3500 kg	200 kg	60 mm		✓	6	5761
EM350R D	3500 kg	200 kg	65 mm		✓	5	5765

Stabilisatorkobling

Pos 1

Pos 2

Pos 3

Pos 4

Pos 5

OBS: Ved køb af Winterhoff WS3000 S-D medsendes kitsæt 1450-dkkit-1 – efter ønske

Funktion

Betegnelse	Type	Vægt	Godkendt til anhængere op til	Trækrør diameter	Pos	Artikel-Nr.
Stabilisatorkobling	Winterhoff WS3000 S-D	5,78 kg	3 ton	Ø35/40/45/46/50	1	1450

Reservedele

Betegnelse	Type	Inkl. bremseklodser	Inkl. bolte og monteringsvejl.	Pos	Artikel-Nr.
Friktionsbelægning m/clips	for WS3000 - 1450 fra 08-2002	✓		2	6205
Friktionsbelægning m/gevind	for WS3000-D - 1440 før 07-2002	✓		3	6216
Håndtag	for WS3000 (fra 08-2002)	✓	✓	4	6213
Tilkoblingsviser (fra 08-2009)	for WS3000 fra 08-2009			5	6202

Copyright - Transport-Teknik A/S
Må ikke gengives uden tydelig kildeangivelse
FORZALINE® - DK

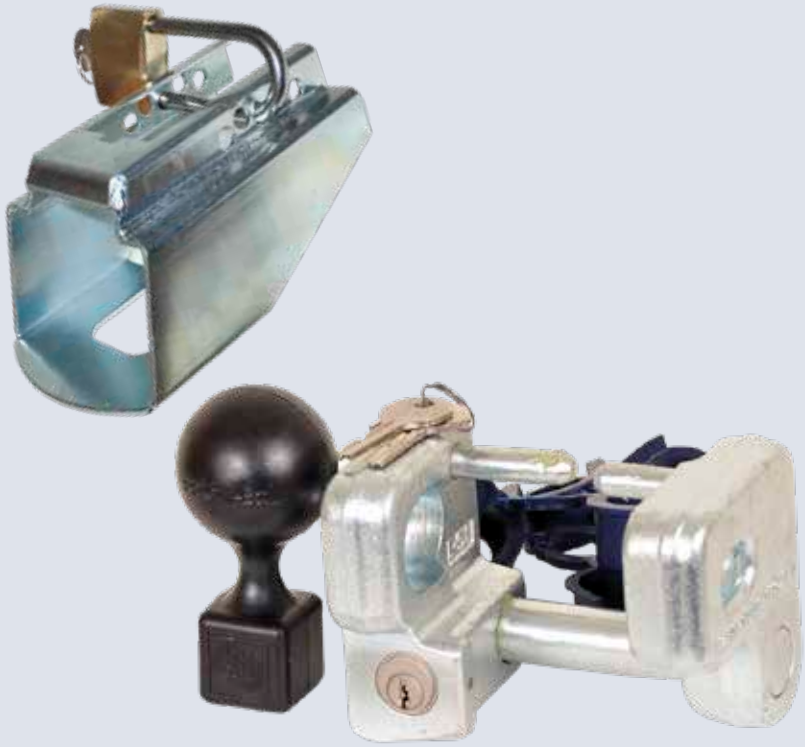

TRAILERLÅSE

FORZALINE®

Robstoplåse

Pos 1

Pos 2

Funktion

Betegnelse	Type	Materiale	Diameter	Certifikater	Passer til	Pos	Artikel-Nr.
Robstoplås for stabilisatorkobling	WS3000S-D	Stål	Ø15 mm		1450	1	1551
Robstoplås for stabilisatorkobling	WS3000S-D	Hærdet stål	Ø19 mm	SCM/SSF	1450	2	1553

Trailerlåse

Pos 1

Registrered design (DK nr. DR 2003 00228)

Pos 2

Pos 3

Pos 4

Funktion

Betegnelse	Anvendelse	Passer på mange kuglekoblinger	Inkl. hængelås	Direkte montering v/hul Ø 10 mm, bredde max. 70 mm	Passer også til Safety-Lock og lign. låse	Pakket i kasse	Pos	Artikel-Nr.
Trailerlås, Safety-Lock	Ved parkering, med trailer tilkoblet	✓	✓			✓	1	55sl-2
Hængelås til kuglekoblinger	Ved på- og afkoblet påhængsvogn	✓		✓	✓		3	55.lsl-1
Trailerlås PRO Safety-Lock	Universal kasselås inkl. diskuslås	✓					2	55.psl-02
Trailerlås, PRO Safety-Lock	Universal kasselås inkl. diskuslås	✓				✓	2	55.psl-03
Diskoslås til PRO safetylock	Vare nr. 55.psl-02 og lignende						4	3301

Copyright - Transport-Teknik A/S
Må ikke gengives uden tydelig kildeangivelse
FORZALINE® - DK

Trailerlåse

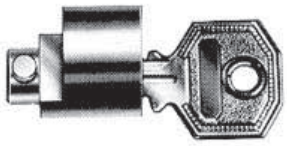

Pos 1

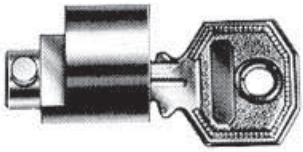

Pos 2

Pos 3

Funktion			
Betegnelse	Anvendelse	Pos	Artikel-Nr.
Stiklås	for EM80R/150R/220R	1	2121
Stiklås	for EM300R/350R	2	2122
Tyverisikringslås	for Albe kuglekoblinger med låsehul i håndgreb	3	2123

STØTTEHJUL/BEN & KLEMBØJLER

FORZALINE®

Støttehjul PRO

Pos 1

Pos 2

Pos 3

Pos 4

Pos 5

Pos 6

Pos 7

Funktion

Betegnelse	Luft gummi-hjul	Massiv gummi-hjul	Hjulstørrelse	Yderrør	Belastning	Trykleje	Håndtag	Pos	Artikel-Nr.
Støttehjul PRO		✓	200 x 50 mm	Ø 48 mm	150 kg	✓	121°	1	207.stmp-02
Støttehjul		✓	200 x 50 mm	Ø 48 mm	150 kg		90°	2	207.stmp-01
Støttehjul PRO		✓	200 x 50 mm	Ø 48 mm	150 kg	✓	90°	3	207.stmp-09
Støttehjul PRO regntæt gummilåg i top		✓	220 x 65 mm	Ø 48 mm	180 kg	✓	121°	4	207.stmp-08
Støttehjul PRO med butylslange	✓		260 x 85 mm	Ø 48 mm	150 kg	✓	90°	5	207.stlp-02
Støttehjul PRO		✓	220 x 65 mm	Ø 60 mm Højde 390 mm	250 kg	✓	90°	6	207.stmp-07
Støttehjul PRO		✓	220 x 65 mm	Ø 60 mm Højde 530 mm	400 kg	✓	90°	7	119.stmp-04

Støtte, special

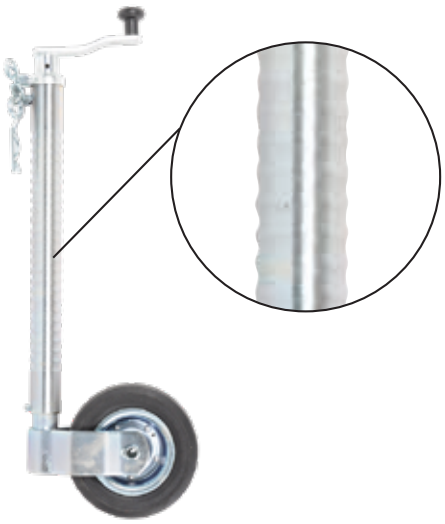

Pos 1

Pos 2

Pos 3

Pos 4

Pos 5

Funktionen

Betegnelse	Massiv gummihjul	Hjulstørrelse	Yderrør	Belastning	Pos	Artikel-Nr.
Støttehjul PRO (Til bl.a. IFOR Williams)	✓	200 x 60 mm	Ø 48 mm Rillet	180 kg	1	207.stmp-06
Støttehjul PRO, klapbart	✓	200 x 60 mm	Ø 60 mm	200 kg	2	207.stfo-01
Tilbehørsdele						
Håndtag - for Støttehjul PRO m. yderrør Ø48 mm, inkl. rørsplit, m. 90° winkel (Passer til 119.stmp-09)					3	119.str-01
Fastgummihjul - for støttehjul PRO 200x50 med stålfælg, inkl. aksel og rustfri split - Nav 20x58 / aksel 20x85					4	119.str-02
Fastgummihjul - for støttehjul PRO, 225x65 med stålfælg, inkl. aksel og split					5	119.str-04
Løst hjul til støttehjul						207.str-03

Copyright - Transport-Teknik A/S
Må ikke gengives uden tydelig kildeangivelse
FORZALINE® - DK

Støttehjul Winterhoff

Pos 1

Pos 2

Pos 3

Funktion

Betegnelse	Luft gummihjul	Massiv gummihjul	Hjulstørrelse	Yderrør	Belastning	Pos	Artikel-Nr.
Winterhoff		✓	200 x 50 mm	Ø 48 mm længde 370 mm	150 kg	1	6032
Winterhoff	✓		260 x 85 mm	Ø 48 mm længde 370 mm	150 kg	2	6052
Winterhoff		✓	225 x 70 mm	Ø 48 mm længde 370 mm	150 kg	3	6072

Støttehjul med vægtindikator 0 - 125 kg

Pos 1

Pos 2

Pos3

Funktion

Betegnelse	Luft gummihjul	Massiv gummihjul	Hjulstørrelse	Yderrør	Fælg	Vægtindikator 0-125 kg	Pos	Artikel-Nr.
Winterhoff		✓	200 x 65 mm	Ø 48 mm længde 480 mm	Kunststof	✓	1	6085
Winterhoff		✓	S255 x 48 mm	Ø 48 mm længde 480 mm	Stål	✓	2	6095
Winterhoff	✓		260 x 48 mm	Ø 48 mm længde 480 mm	Stål	✓	3	6097

Copyright - Transport-Teknik A/S
Må ikke gengives uden tydelig kildeangivelse
FORZALINE® - DK

Støttebensæt

Pos 1

Pos 2

Pos 3

Pos 4

Funktion

Betegnelse	Længde	Med bøjlegreb af stål	2 stk. klembøjler	Diameter	Opdrejnings-højde	Støttelast	Monterings-plade	Pos	Artikel-Nr.
Støtteben – Trailerkit	700 mm	✓	✓	Ø 48	--	150 kg	--	1	207.stb700
Støtteben – Trailerkit	1000 mm	✓	✓	Ø 48	--	150 kg	--	2	119.stb1000
Støtteben for opdrejning med fast fod	1000 mm	--	--	--	450 mm	1800 kg	--	3	207.stcv-01
Drejbart støtteben	865/550 mm	--	--	Ø 56	315 mm	1500 kg	✓	4	207.stb-01

Langnøgle for støtteben

Pos 1

Pos 2

Pos 3

Funktion

Betegnelse	Længde	Justering af campingvogns-støtteben	Gulchromatiseret	Nøglevidde	Artikel-Nr.
Langnøgle til AKU-boremaskine	500 mm	✓	✓	19 mm	48.ht-01
Håndsving	760 mm				4464
Håndsving	1070 mm				4472

Klembøjler

Pos 1

Pos 2

Pos 3

Pos 4

Funktion

Betegnelse	Bemærk	Passende for yderrør Ø 60 mm	Pos	Artikel-Nr.
Klembøjle		Ø48 mm	1	207.kh-01
Klembøjle, 6-huls	Støbt bagplade	Ø48 mm	2	119.khhd-01
Klembøjle (til støttehjul med ribbet rør)	Støbt	Ø48 mm	3	207.khhd-03
Klembøjle		Ø60 mm	4	207.kh60

Copyright - Transport-Teknik A/S
Må ikke gengives uden tydelig kildeangivelse
FORZALINE® - DK

RÆLING-PROFILER

FORZALINE®

Ræling-profil

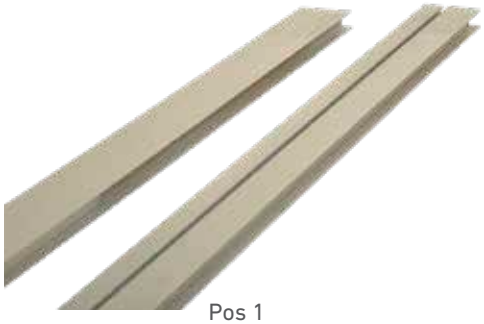

Pos 1

Pos 2

Pos 3

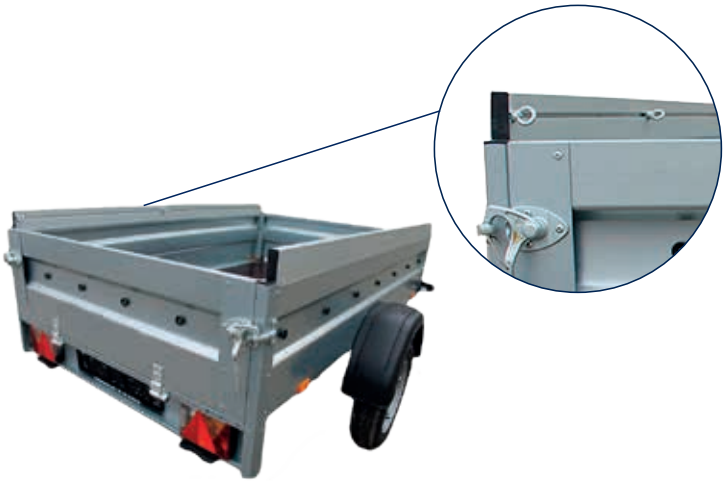

Funktion

Betegnelse	Udvendig mål	Materiale	Montering	Pakning á	Pos	Artikel-Nr.
Ræling-profil, 5800 mm for påbygning på 25 mm sider	95 x 29 mm	Aluminium	Med slids til montering af flytbare surringsøjer	1 stk	1	48.rp-5800

Tilbehør

Endeprop til ræling-profil	74 x 29 mm	Plastik		1 stk	2	48.rp-a
Surrings-øjer til ræling-profil		Rustfrit stål		6 stk. bindeøjer, bolt og skive	3	48.rp-b

Ræling-profil

Pos 1

Pos 2

Pos 3

Pos 4

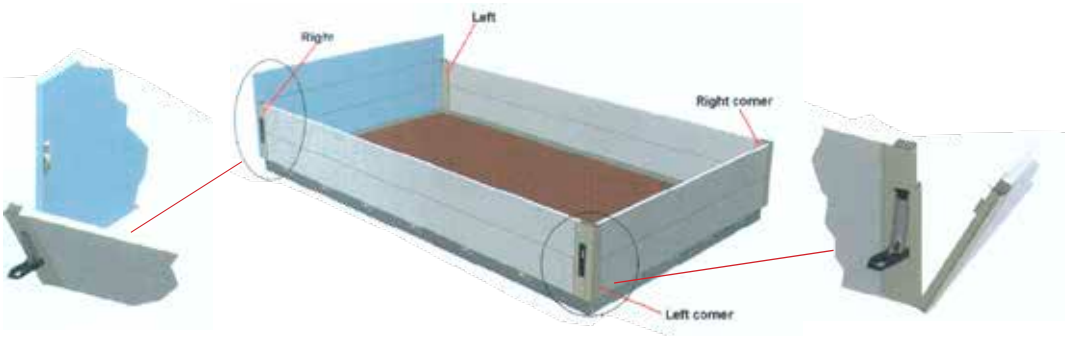

Funktion

Betegnelse	Højde	Materiale	Plastikprop	Håndtag, sort lakeret	Pos	Artikel-Nr.
Skydelukker, venstre til 25 mm alu-profil	350 mm	Aluminium	✓	✓	1	2645.D10350-L
Skydelukker, højre til 25 mm alu-profil	350 mm	Aluminium	✓	✓	2	2645.D10350-R
Stolpe for skydelukker, venstre til 25 mm alu-profil	350 mm inkl. modhold	Aluminium	✓		3	2645.S10350-L
Stolpe for skydelukker, højre til 25 mm alu-profil	350 mm inkl. modhold	Aluminium	✓		4	2645.S10350-R

Copyright - Transport-Teknik A/S
Må ikke gengives uden tydelig kildeangivelse
FORZALINE® - DK

HJUL & SKÆRME

FORZALINE®

Komplette hjul

OBS! Dette er kun et udvalg af vores dæk & hjul program. Kontakt os for yderligere information

Funktion

Størrelse	Boring	Indpresning	Load Index	Belastning	Hastighed	Pos	Artikel-Nr.
Komplethjul							
5.00-10	4/60/100	ET0	72N	355	140		80.k10500
145B10	4/60/100	ET0	79N	437	140		tr10145soelv-001K
145/70R13	4/57/100	ET30	71N	345	140		80.k1314570
145/80R13	4/57/100	ET30	71N	345	140		80.k13145
155/80R13	4/57/100	ET30	79T	437	190		80.k13155
155R13C8	4/57/100	ET30	90N	600	140		80.k13155-1
155R13C8	5/67/112	ET30	90N	600	140		80.k13155-2
165R13C8	5/67/112	ET30	96N	710	140		80.k13165-1
165/80R13	5/67/112	ET30	83N	487	140		80.k13165
175R13C8	4/57/100	ET30	97N	730	140		80.k13175-1
185/70R13	5/67/112	ET30	86N	530	140		80.k1318570
195/55R10	5/67/112	ET-4	98N	750	140		80.k1019555
195/50R13	5/67/112	ET30	104/101N	900/825	140		80.k1319550
185R14C8	5/67/112	ET30	104/102N	900/850	140		80.k14185-1
185R14C8	5/67/112	ET30	104/102N	900/850	140		80.k14185
Dæk							
155/80R13			79T	437	190		80.d13155
155R13C8			90N	600	140		80.d13155-1
185/60R12			104/101N	900/850	140		80.d1218560
185R14C8			104/102N	900/850	140		80.d14185
195/50R13			104/101N	900/825	140		80.d1319550

Tilbehør hjul

Pos 1

Pos 2

Pos 3

Pos 4

Pos 5

Pos 6

Funktion

Betegnelse	Kuglebund	Keglebund	Nøglevidde	Strålelængde/ - bredde	Totallængde	Pos	Artikel-Nr.
Navmøtrik M12x1,5x18	✓		SW17			1	02 5214 06 82
Navmøtrik M12x1,5x14		✓	SW19			2	02 5212 06 82
Riffelbolt M12x1,5x36				10/14,7 mm	36 mm	3	03.296.00.11.0
Riffelbolt M12x1,5x41				10/14,7 mm	41 mm	4	03.296.00.12.0
Navbolt M12x1,5x44	✓		SW19		44 mm	5	02.5043.10.00
Navbolt M12x1,5x42		✓	SW19		42 mm	6	02.5043.11.00

Flere modeller findes. Se kataloget „BPW reservedelskatalog“ side 52 og 53
Kataloget kan findes på www.transport-teknik.dk / Kataloger / OE & EM u/3500 kg

Reservehjulstilbehør

Pos 1

Pos 2

Funktion

Betegnelse	PVC overflade	Elastiske sider	Max diameter på hjul: 610 mm	Vange afstand	Til hjulstørrelse	Pos	Artikel-Nr.
Reservehjulsovertræk	✓	✓	✓	-	13” og 14”	1	110.swc-01
Reservehjulsholder - BPW				1441-2000 mm	13, 14 og 15”	2	05.189.30.87.0

Copyright - Transport-Teknik A/S
Må ikke gengives uden tydelig kildeangivelse
FORZALINE® - DK

Stopklods for lette påhængsvogne/-køretøjer

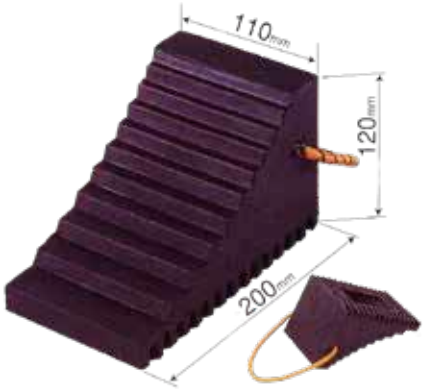

Funktion

Betegnelse	Dimension	For fælg størrelse	Vægt	Artikel-Nr.
Stopklods	200 x 120 mm	10" til 14"	1,75 kg	42.62202

Skærme - plast

Pos 1

Pos 2

Pos 3

Funktion

Betegnelse	A	B	C	Pos	Artikel-Nr.
Skærm, sort - 10"	200	330	680	1	1011 20 111
Skærm, sort - 12-13"	200	390	750	1	1011 20 121
Skærm, sort - 13-14"	220	415	800	1	1011 21 131
Skærm, sort - 14"	240	415	800	1	1011 23 131
Boogieskærm, sort	220	380	1550	2	1031 21 201
Boogieskærm, sort	240	380	1550	2	1031 23 201r
Boogieskærm, rillet	240	380	1550	3	1031 26 201r

Copyright - Transport-Teknik A/S
Må ikke gengives uden tydelig kildeangivelse
FORZALINE® - DK

TRAILERTILBEHØR

FORZALINE®

Værktøjskasse

Pos 1

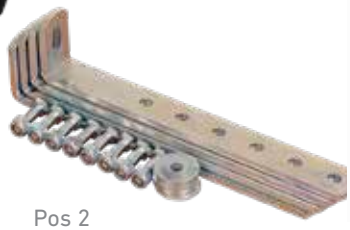

Pos 2

Funktion

Betegnelse	Mærke	Farve	Åbnes side-hængt	Max H x B x L	Vægt	Indhold	Pos	Artikel-Nr.
Værktøjskasse med lås	Forzaline	Sort	✓	294 x 250 x 550 mm	2,5 kg	23 l	1	208.tbp-2

Tilbehør

Monteringsbeslag	4 stk. vinkelbeslag inkl. bolte, møtrikker og skiver	2	208.tbp-m

Dokumentbokse

Funktion

Betegnelse	Materiale	Dimension B x H x D	Artikel-Nr.
Dokumentboks	Sort kunststof	270 x 360 x 70 mm	1068 27 360

Vægttavler

Pos 1

Pos 2

Funktion

Betegnelse	Hvide bogstaver	Sorte bogstaver	Dimension	Pos	Artikel-Nr.
Vægttavler	✓		154 x154 mm	1	959 401 115
Vægttavler		✓	154 x154 mm	2	959 401 120

Skridmåtter

Pos 1

Pos 2

Funktion

Betegnelse	Dimension	Pos	Artikel-Nr.
Skridmåtte	200 x 100 x 8 mm	1	13702253100
Skridmåtte rulle	5000 x 250 x 8 mm	2	13702241

Copyright - Transport-Teknik A/S
Må ikke gengives uden tydelig kildeangivelse
FORZALINE® - DK

Dørholder & håndtag

Pos 1

Pos 2

Pos 3

Funktion

Betegnelse	Dimension	Bolthul	Afstand i mellem bolthuller	Udførelse	Pos	Artikel-Nr.
Dørholder, han	L 27 mm	6,5 mm	-	Hård gummi	1	099 876 516
Dørholder, hun	L 39,5 x B 35 mm	8,8 mm	-	Hård gummi	2	099 876 517
Håndtag	188 x 50 mm	-	155 mm	Plast	3	55131511

Redskabsholdere

Funktion

Betegnelse	Dimension	Afstand mellem bolthuller	Artikel-Nr.
Skafteholder	20-30 mm	50 mm	2515150
Skafteholder	30-40 mm	40 mm	2515151

HÆNGSLER & VINKELLUKKERE

FORZALINE®

Hængsler og Hægtelukker

Pos 1

Pos 2

Pos 3

Pos 4

Pos 5

Pos 6

Pos 7

Pos 8

Funktion

Betegnelse	Dimension	Galvaniseret	Hul	Pos	Artikel-Nr.
Hængseltap	112 x 77 mm	✓		1	6510472
Hængselleje	77 x 25 mm	✓		2	6510481
Hægtelukker, med øje til hængelås	223 x 88 mm	✓		3	42.hl-01
Hægtelukker m/krumjern	223 x 88 144 x 35	✓		3 + 4	42.hl-01set
Hægtelukker med sikringspal	220 x 70 mm	✓		5	119.el-1
Hægtelukker med sikringspal	187 x 65	✓		6	119.el-2
Hængselsæt, komplet	Hængseltap L 120 x B 95 mm	Elgalvaniseret	95 mm	7	42.g30350
	Hængselleje L 118 x B 40 mm		70 mm Ø8		
Hængsel	L 89 x B 80 mm	✓	10 mm	8	42.hd-02
Tilbehør					
Krumjern	144 x 35 mm	✓		4	42.khl-01

Vinkellukkere

Pos 1

Pos 2

Pos 3

Pos 4

Pos 5

Pos 6

Pos 7

Funktion

Betegnelse	Dimension	Udformet som 7 tal	Udformet som spejlvendt 7 tal	Galvaniseret	Pos	Artikel-Nr.
Vinkellukker	175 x 105 mm	✓		✓	1	3990-00-2100
Vinkellukker	175 x 105 mm		✓	✓	2	3990-00-2200
Vinkellukker	200 x 125 mm	✓		✓	3	3991-00-2130
Vinkellukker	200 x 125 mm		✓	✓	4	3991-00-2230
Vinkellukker, 6121N, højre	210 x 130 mm	✓		✓	5	6020142
Vinkellukker, 6121N, venstre	210 x 130 mm		✓	✓	6	6020143

Tilbehør

Øje for vinkellukker, passende til 3990-00-2100 3990-00-2200	90 x 50 mm			✓	7	3520-00-6000

Copyright - Transport-Teknik A/S
Må ikke gengives uden tydelig kildeangivelse
FORZALINE® - DK

BREMSEKABLER, -BAKKER & TILBEHØR

FORZALINE®

Bremsekabel - BPW (Original)

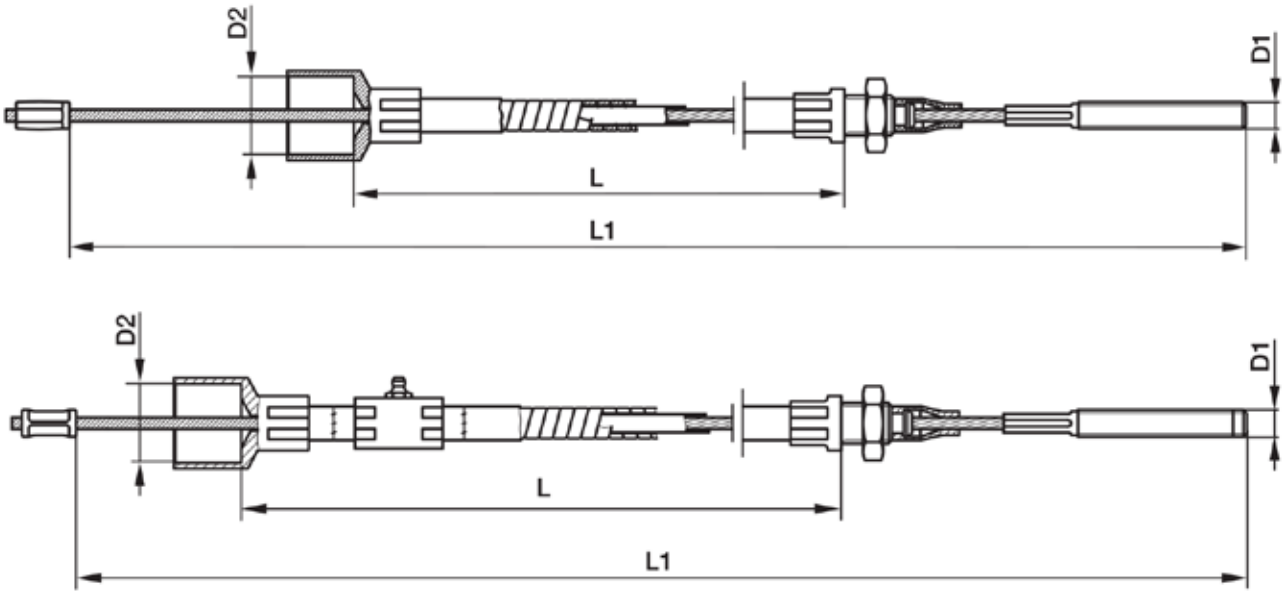

Funktion					
L (mm)	L1 (mm)	Gevind - D1 (mm)	D2 (mm)	Rustfri	Artikel-Nr. uden smørenippel
730	955	M8	23,3	✓	05.089.33.77.0
830	1055	M8	23,3	✓	05.089.33.78.0
930	1155	M8	23,3	✓	05.089.33.80.0
1030	1255	M8	23,3	✓	05.089.33.81.0
1130	1355	M8	23,3	✓	05.089.33.83.0
1230	1455	M8	23,3	✓	05.089.33.84.0
1330	1555	M8	23,3	✓	05.089.33.85.0
1430	1655	M8	23,3	✓	05.089.33.86.0
1530	1755	M8	23,3	✓	05.089.33.87.0
1630	1855	M8	23,3	✓	05.089.33.88.0

Bremsekabel - Knott

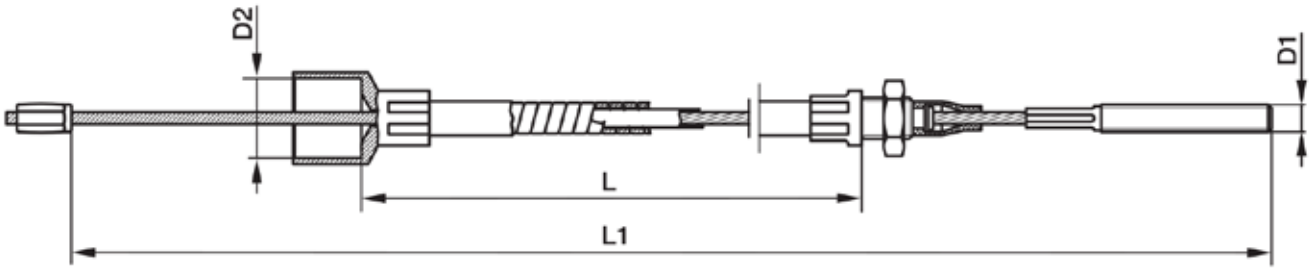

Funktion

L (mm)	L1 (mm)	Gevind - D1 (mm)	D2 (mm)	Artikel-Nr. Rustfri
730	940	M8	18,5	218.3708606
830	1040	M8	18,5	218.3708607
930	1140	M8	18,5	218.3708609
1030	1240	M8	18,5	218.3708611
1130	1340	M8	18,5	218.3708613
1230	1440	M8	18,5	218.3708614
1330	1540	M8	18,5	218.3708615
1430	1640	M8	18,5	218.3708616
1530	1740	M8	18,5	218.3708617
1630	1840	M8	18,5	218.3708618
2030	2240	M8	18,5	218.33921124

Copyright - Transport-Teknik A/S
Må ikke gengives uden tydelig kildeangivelse
FORZALINE® - DK

Bremsekabel - ALKO

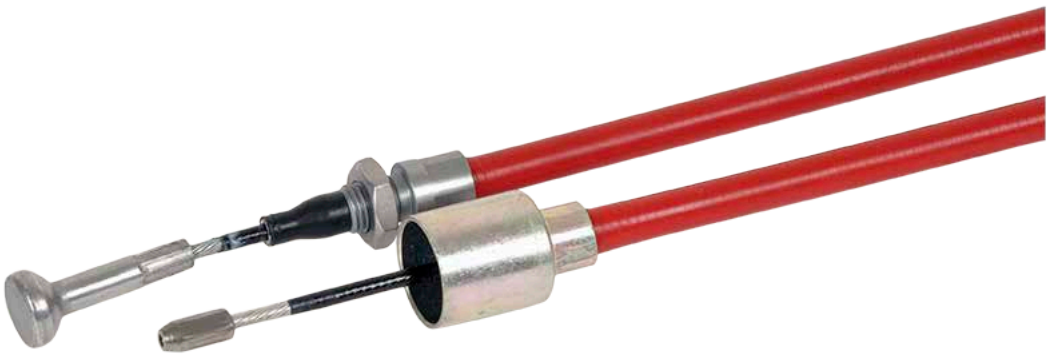

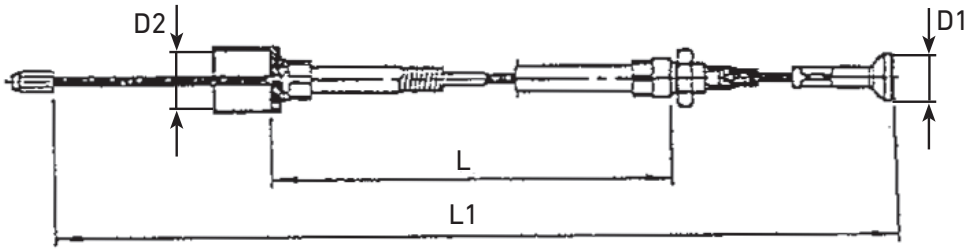

Funktion

L (mm)	L1 (mm)	D1 (mm)	D2 (mm)	Artikel-Nr.
770	966	kugle	23	2509.247283
890	1066	kugle	23	2509.247284
1020	1216	kugle	23	2509.247285
1130	1330	kugle	23	99036
1320	1516	kugle	23	2509.247287
1430	1626	kugle	23	2509.247288

Bremsekabel - Peitz

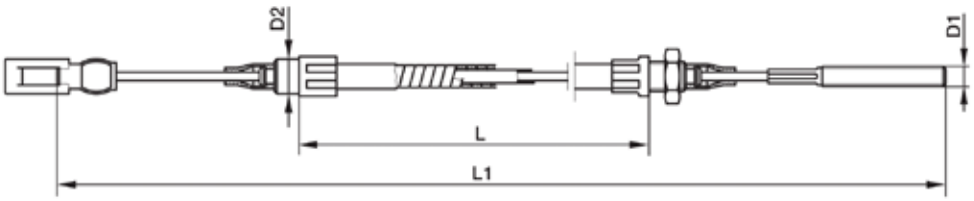

Funktion

L (mm)	L1 (mm)	D1 (mm)	D2 (mm)	Artikel-Nr.
900	1195	M8	14	05 089 03 23 0
1000	1295	M8	14	401001
1175	1470	M8	14	401177
1525	1800	M8	14	401526

Forreste bremsestang

Pos 1

Pos 2

Pos 3

Funktion

Betegnelse	Dimension	Akselafstand	Med gaffelstykke	Pos	Artikel-Nr.
Bremsestang M8 - kort	8 x 250 mm			1	05 803 18 04 0
Bremsestang M10 - kort	10 x 400 mm		✓	2	05 803 18 08 0
Bremsestang Komplet For Boogie M10	1790 + 1250 mm	710 mm	✓	3	05 439 40 11 0

Copyright - Transport-Teknik A/S
Må ikke gengives uden tydelig kildeangivelse
FORZALINE® - DK

Dele til bremsekabler

Pos 1

Pos 2

Pos 3

Pos 4

Pos 5

Pos 6

Pos 7

Pos 8

Funktion					
Betegnelse	Anvendes til	3 befæstigelses-huller Ø 8 mm	Inkl. koniske møtrikker m.m	Pos	Artikel-Nr.
Kuglemøtrik M8	Bremsekabel			1	02.5270.81.00
Kuglemøtrik M10 - lang	Bremsetang			2	03.260.41.01.0
Gaffelstykke 8x32 mm	Bremsestang/ bremsekabel			3	05.171.02.37.0
Gaffelstykke 10x40 mm	Bremsestang/ bremsekabel			4	05.171.02.37.0
Hammelstykke 95x30x6 mm	Enkeltmontage	✓		5	03.110.11.68.0
Hammelstykke 93x38,5x20 mm	Enkeltmontage	✓		6	03.191.10.02.0
Hammelstykke	Enkeltmontage	✓		7	05.803.18.38.0
Hammelstykke	Tandem		✓	8	05.803.18.36.0

Kuglelejer

Pos 1

Pos 2

Pos 3

Pos 4

Pos 5

Pos 6

Funktion

Betegnelse	Udvendig diameter mm	Indvendig diameter mm	Bredde mm	Pos	Artikel-Nr.
Kugleleje, 6003	35	17	10	1	65133
Kugleleje, 6004	42	20	12	2	6004-K
Kugleleje, 6005 2RS	47	25	12	3	W005074
Kugleleje, 6204-2RS	47	20	14	4	65215
Kugleleje, 6205-2RS	52	25	15	5	65216
Kugleleje, 6206-2RS, lukket	62	30	16	6	6206-2RS

Copyright - Transport-Teknik A/S
Må ikke gengives uden tydelig kildeangivelse
FORZALINE® - DK

Dele til bremselejer

Funktion				
Betegnelse	Udvendig diameter mm	Indvendig diameter mm	Bredde mm	Artikel-Nr.
Rulleleje, 30203	40	17	12	65416
Rulleleje, 30204	47	20	14	65417
Rulleleje, 30205	52	25	15	65418
Rulleleje 32006	55	30	17	00264
Rulleleje, 30206	62	30	16	65419

Dobbelt kuglelejer

Pos 1

Pos 2

Pos 3

Funktion						
Betegnelse	Passer til	Udvendig diameter mm	Indvendig diameter mm	Bredde mm	Pos	Artikel-Nr.
Dobbeltleje sæt	AL-KO/Knott/BPW	64	34	37	1	02.6450.02.00a
Dobbeltleje sæt	AL-KO/Knott/BPW	72	39	37	2	02.6450.13.00a
Dobbeltleje	AL-KO/Knott/BPW	72	39	37	3	2509.w397237
Dobbelt kugleleje	BPW	78	42	45	3	02.6450.15.00

Lejekitsæt

Pos 1

Pos 2

Pos 3

Pos 4

Pos 5

Pos 6

Funktion

Passer Til	Kitsæt bestående af	Pos	Artikel-Nr.
BPW/Knott	Leje 30204 / leje 30206 / tætningsring 09.803.06.88.0 / kronemøtrik / split / navkapsel	1	05 805 00 01 0
BPW	Leje 30205 / leje 32007 / tætningsring / kronemøtrik / split / navkapsel	2	05.805.01.03.0
BPW	Leje 32008 /l eje 320 28 / stålring / kronemøtrik / split / navkapsel	3	09.801.03.72.0
BPW	Leje 30204 / leje 32006 / tætningsring 02.5661.20.00 / kronemøtrik / split / navkapsel	4	09.805.02.04.0
AL-KO	KLM11749 / 710 og KLM45449 / 410 samt tætningsring	5	1637s
AL-KO	KLM11949 / 910 og KLM67048 / 010 samt tætningsring	6	2051s

Copyright - Transport-Teknik A/S
Må ikke gengives uden tydelig kildeangivelse
FORZALINE® - DK

Tætningsringe

Pos 1

Pos 2

Pos 3

Pos 4

Pos 5

Pos 6

Pos 7

Pos 8

Pos 9

Pos 10

Funktion

Betegnelse	Passer til	Udvendig diameter mm	Indvendig diameter mm	Bredde mm	Pos	Artikel-Nr.
Tætningsring		52	30	7	1	63514
Tætningsring AL-KO	for klm 11749 / 11710 og klm 45449 / 45410	52	40	7	1	2509.701511
Fey-tætning	for 6204/6205 (uden læbe)	52	24	7	2	02.5681.92.00
Fey-tætning	for 30203/30205 (med læbe)	52	24	10	3	10 30 974397
Tætningsring	(til BPW-løbeaksel)	55	38	7	4	02.5661.20.00
Tætning Knott		56	43,5	7	5	218.401110.001
Fey-tætning	for R234-76 (med læbe)	61,6	35	7	6	02.5681.95.00
Tætningsring		62	42	7	7	rala817-3
Fey-tætning	for 30204/30206 (med læbe)	63	29	11	8	02.5681.04.00
Tætning	(3-delt)	63	30	10	9	09.803.06.88.0
Fey-tætning	for 32008x32028 (med læbe)	68	40	8	10	02.5681.93.00

Navkapsel

Funktion

Betegnelse	Diameter (D)	Højde (H)	Kravens diameter (K)	Total højde (Th)	Artikel-Nr.
Navkapsel BPW	48	8	54	23	03.211.01.08.0
Navkapsel BPW	50,5	9	55	29	03.211.01.11.0
Navkapsel Knott	52	7	56	26	218.47117
Navkapsel BPW	53	10	58	32	03.211.02.02.0
Navkapsel Knott	64	7	68	26	218.47151
Navkapsel BPW	64,5	6	69	34	03.211.03.07.0
Navkapsel Ifor Williams	76,5	12	81	30	37790

Copyright - Transport-Teknik A/S
Må ikke gengives uden tydelig kildeangivelse
FORZALINE® - DK

Bremsebakkekit komplet for én aksel

Pos 1

Pos 2

Pos 3

Pos 4

Pos 5

Funktion

Betegnelse	Dimension	Pos	Artikel-Nr.
BPW S1704-7 RASK	170 x 40 mm	1	09 801 03 82 0
BPW S 2005-7 RASK	200 x 50 mm	2	09 801 03 79 0
BPW S 2504-7 RASK	250 x 40 mm	3	09 801 03 80 0
PEITZ R 234-76	230 x 40 mm	4	09 801 03 76 0
KNOTT S1635-6 RASK	160 x 35 mm	5	218.402611.001

Bremsebakkekit komplet for én aksel

Pos 1

Pos 2

Pos 3

Pos 4

Pos 5

Funktion

Betegnelse	Dimension	Original	Uoriginal	Pos	Artikel-Nr.
KNOTT/ BPW S 2005-5 RASK	200 x 50 mm	✓		1	218.47276
			✓	1	SBA837-4S
KNOTT/ BPW S 2504-5 RASK	250 x 40 mm	✓		2	218.402677.001
AL-KO 1635/1636/1637	160 x 35 mm	✓		3	2509.1213888
AL-KO 2050/2051	200 x 50 mm	✓		4	2509.1213889
			✓	4	SBA817-4
AL-KO 2360-2361		✓		5	2509.1213890

Copyright - Transport-Teknik A/S
Må ikke gengives uden tydelig kildeangivelse
FORZALINE® - DK

PÅLØBSDELE

FORZALINE®

AL-KO dele til påløb

Pos 1

Pos 2

Pos 3

Pos 4

Pos 5

Funktion		
Betegnelse	Pos	Artikel-Nr.
Støddæmper AL-KO 90S 1-2-3 & 101/102VB	1	2509.366348
Støddæmper AL-KO 161S fra 10/92, 505mm	2	2509.370556
Støddæmper AL-KO 251S fra 10/92, 505mm	3	2509.370589
Støddæmper AL-KO 2,8VB	4	2509.21726604
Gasfjeder AL -KO til håndbremsegreb 2,8VB, 251VB, 252VB, 35	5	2509.603896

Nødbremsewire, komplet

Funktion

Betegnelse	Længde	Forpakning	Artikel-Nr.
Nødbremsewire, komplet med ring & karabinhage til påløbsbremse Leveres i rødt plastikhylster	1.000 mm	1 stk Kasse á 100 stk	102.46022

Copyright - Transport-Teknik A/S
Må ikke gengives uden tydelig kildeangivelse
FORZALINE® - DK

AL-KO dele til påløb

Pos 1

Pos 2

Pos 3

Pos 4

Pos 5

Funktion		
Betegnelse	Pos	Artikel-Nr.
Gummibælg 30S, 90S, 250S, 101VB, 1,3VB, 2,0VB - 4 Rillet	1	2509.2073890210
Gummibælg 161S/251S - Ø50 - 4 Rillet	2	2509.366356
Gummibælg 2,8VB, 351VB, 352VB, 55/70mm - 3 Rillet	3	2509.21726600003
Glidebøsningssæt firkant hvid, 90S/3 firkant	4	2509.1210678
Glidebøsningssæt rund sort, 60S, 90S, 120SR-B rund	5	2509.1210679

BPW / ZAF -1 (m/integreret støddæmper i håndbremsegreb)

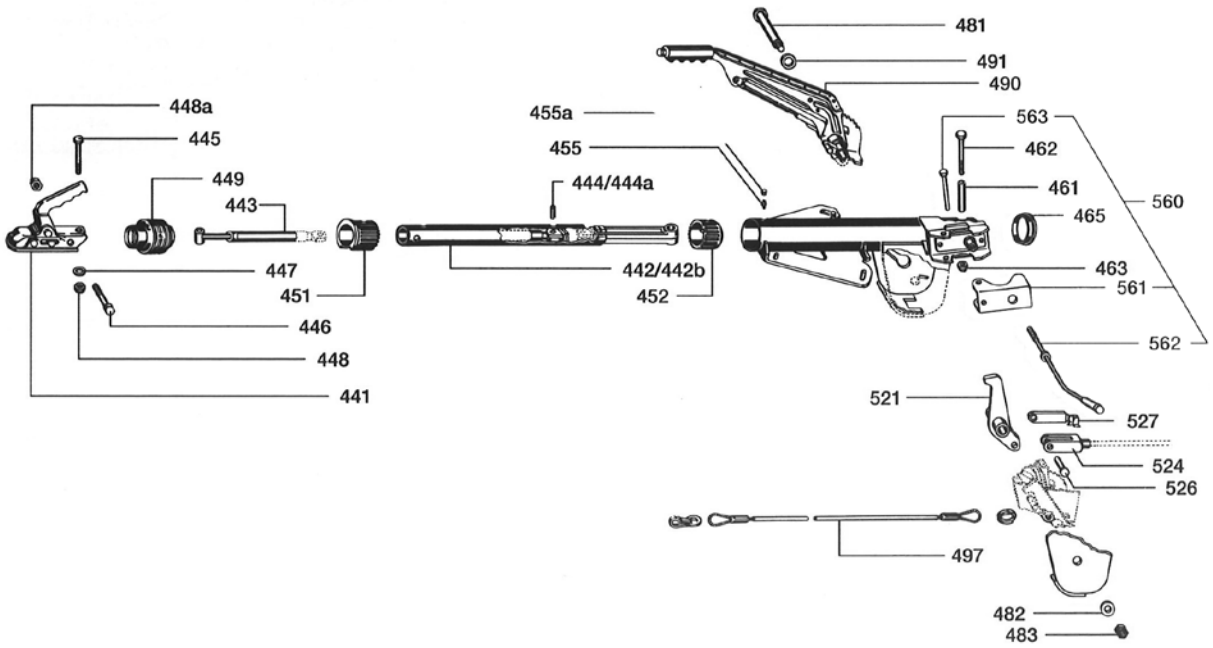

Funktion

Nummer på påløbet		48.25.58x.xxx	48.29.58x.xxx	48.36.58x.xxx	48.44.58x.xxx
		ZAF 1,35-1	ZAF 1,6-1	ZAF 2,0-1	ZAF 2,8-1
441	Kuglekobling	5345	5345	5545	5650
442b	Trykstang	05 399 69 16 0	05 399 69 11 0	05 399 69 11 0	05 399 69 17 0
443	Støddæmper	02.3722.27.01	02.3722.52.01	02.3722.25.01	02.3722.43.00
449	Gummibælg	03.130.09.11.0	03.130.09.11.0	03.130.09.11.0	03.130.08.18.0
451	Glidebøsning Forreste	03.030.13.13.0	03.030.13.13.0	03.030.13.13.0	03.030.13.14.0
452	Glidebøsning Bageste	03.030.12.96.0	03.030.12.96.0	03.030.12.96.0	03.030.13.10.0
455	Smørenippel	02.6850.22.00	02.6850.22.00	02.6850.22.00	02.6850.20.00
461	Afstandsbøsning	03.302.21.75.0	03.302.21.75.0	03.302.21.75.0	03.302.21.75.0
465	Afslutningsdæksel	03.211.02.04.0	03.211.02.04.0	03.211.02.04.0	03.211.02.04.0
490	Håndbremsegreb	05.203.03.46.0	05.203.03.46.0	05.203.03.47.0	05.203.03.47.0
497	Sikkerhedswire	102.46022	102.46022	102.46022	102.46022
521	Udvekslingsled / KH	05.190.39.35.0	05.190.39.35.0	05.190.39.32.0	05.190.39.32.0
524	Gaffelstykke	05 171 50 06 0	03.171.02.41.0	03.171.02.41.0	03.171.02.41.0
526	Bolt til gaffelstykke		02.5850.26.02	02.5850.26.02	02.5850.26.02
527	Sikringslås for bolt		02.3301.04.02	02.3301.04.02	02.3301.04.02

Copyright - Transport-Teknik A/S
Må ikke gengives uden tydelig kildeangivelse
FORZALINE® - DK

BPW / ZAF -1 (m/fjederbøsning bag håndbremsegreb)

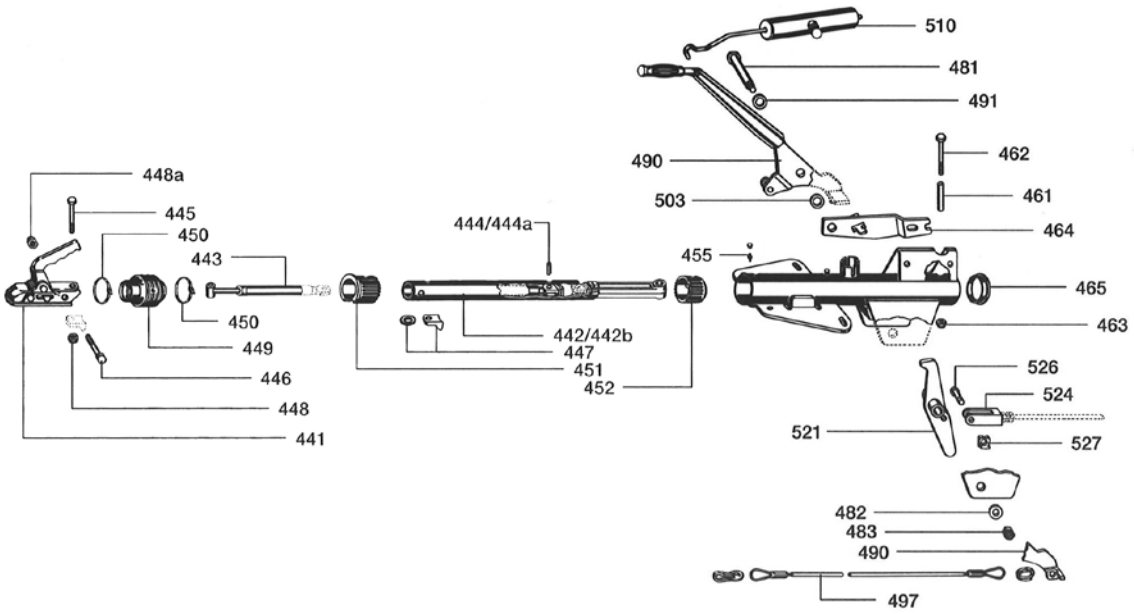

Funktion				
Nummer på påløbet		48.27.58x.xxx	48.36.58x.xxx	48.44.58x.xxx
		ZAF 1,6-1	ZAF 2,0-1	ZAF 2,8-1
441	Kuglekobling	5545	5545	5650
442b	Trykstang	05 399 64 37 0	05 399 64 16 0	05 399 64 39 0
443	Støddæmper	02.3722.29.01	02.3722.25.01	02.3722.43.00
447	Anslagsklods	03.060.03.25.0	03.060.03.25.0	03.060.03.25.0
449	Gummibælg	03.130.08.15.0	03.130.08.15.0	03.130.08.15.0
451	Glidebøsning Forreste	03.030.12.97.0	03.030.12.97.0	03.030.13.11.0
452	Glidebøsning Bageste	03.030.12.96.0	03.030.12.96.0	03.030.13.10.0
455	Smørenippel	02.6850.22.00	02.6850.22.00	02.6850.20.00
461	Afstandsbøsning	03.302.21.75.0	03.302.21.75.0	03.302.21.75.0
465	Afslutningsdæksel	03.211.02.04.0	03.211.02.04.0	03.211.02.04.0
481	Gevindbolt f/håndbremsegreb	03.177.11.31.0	03.177.11.31.0	03.177.11.31.0
490	Håndbremsegreb	05.203.30.15.0	05.203.30.15.0	05.203.30.15.0
497	Sikkerhedswire	102.46022	102.46022	102.46022
503	Skive, kunststof f/ZAF 3,5-1	02.5450.63.0	02.5450.63.0	02.5450.63.0
510	Fjederholder	05.397.68.48.0	05.397.68.49.0	05.397.68.53.0
521	Udvekslingsled / KH	05.190.39.24.0	05.190.39.24.0	05.190.39.24.0
524	Gaffelstykke	03.171.02.41.0	03.171.02.41.0	03.171.02.41.0
526	Bolt til gaffelstykke	02.5850.26.02	02.5850.26.02	02.5850.26.02
527	Sikringslås for bolt	02.3301.04.02	02.3301.04.02	02.3301.04.02

BPW / ZAF -2

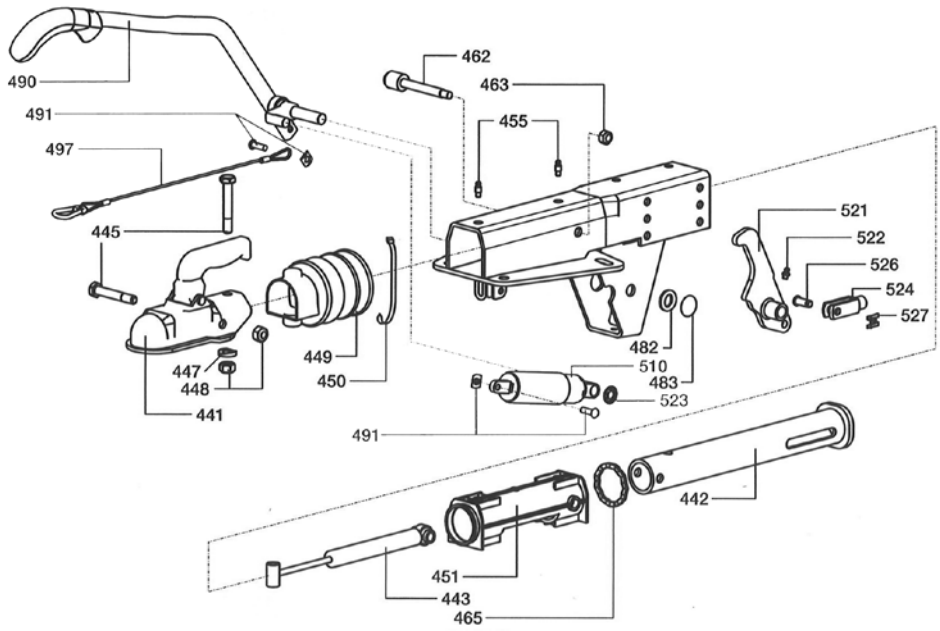

Funktion

Nummer på påløbet		48.20.58x.xxx	48.27.58x.xxx	48.36.58x.xxx	48.44.58x.xxx
		ZAF 1,0-2	ZAF 1,5-2	ZAF 2,0-2	ZAF 2,8-2
441	Kuglekobling	5345	5345	5545	5650
442	Trykstang	05 399 69 69 0	05 399 69 85 0	05 399 69 87 0	05 399 69 90 0
443	Støddæmper	02.3722.59.00	02.3722.75.00	02.3722.77.00	02.3722.80.00
449	Gummibælg	03.130.09.16.0	03.130.09.16.0	03.130.09.16.0	03.130.09.16.0
451	Glidebøsning	03.030.30.07.0	03.030.30.10.0	03.030.30.10.0	03.030.30.12.0
452	Glidebøsning (ikke afbilledet)	03.030.30.08.0			
455	Smørenippel	02.6850.22.00	02.6850.23.00	02.6850.23.00	02.6850.23.00
462	Gevindbolt m/anslagsklods	05.178.00.08.0	05.178.00.05.0	05.178.00.05.0	05.178.00.05.0
465	Dæmperring	05.5683.55.0	03.311.20.18.0	03.311.20.18.0	03.311.20.18.0
490	Håndbremsegreb alm.	05.203.30.28.0	05.203.30.28.0	05.203.30.28.0	05.203.30.32.0
	Håndbremsegreb undermont.	05.203.30.25.0	05.203.30.25.0	05.203.30.25.0	
491	Monteringssæt f/sikkerhedswire	05.803.02.76.0	05.803.02.76.0	05.803.02.76.0	05.803.02.76.0
497	Sikkerhedswire	05.327.30.02.0	05.327.30.02.0	05.327.30.02.0	05.327.30.02.0
510	Trækfjeder	05.397.68.61.0	05.397.68.61.0	05.397.68.60.0	05.397.68.62.0
521	Udvekslingsled	05.803.12.34.0	05.190.38.75.0	05.190.38.75.0	05.190.38.85.0
522	Smørenippel - conical	02.6850.01.02.0	02.6850.01.02.0	02.6850.01.02.0	02.6850.01.02.0
523	Sikringsskive 14mm	02.5450.88.00	02.5450.88.00	02.5450.88.00	02.5450.88.00
524	Gaffelstykke	02.1201.02.12	02.1201.02.12	02.1201.02.12	02.1201.02.12
526	Bolt til gaffelstykke	02.5850.26.02	02.5850.26.02	02.5850.26.02	02.5850.26.02
527	Sikringslås for bolt	02.3301.04.02	02.3301.04.02	02.3301.04.02	02.3301.04.02

Copyright - Transport-Teknik A/S
Må ikke gengives uden tydelig kildeangivelse
FORZALINE® - DK

PEITZ - udførsel M

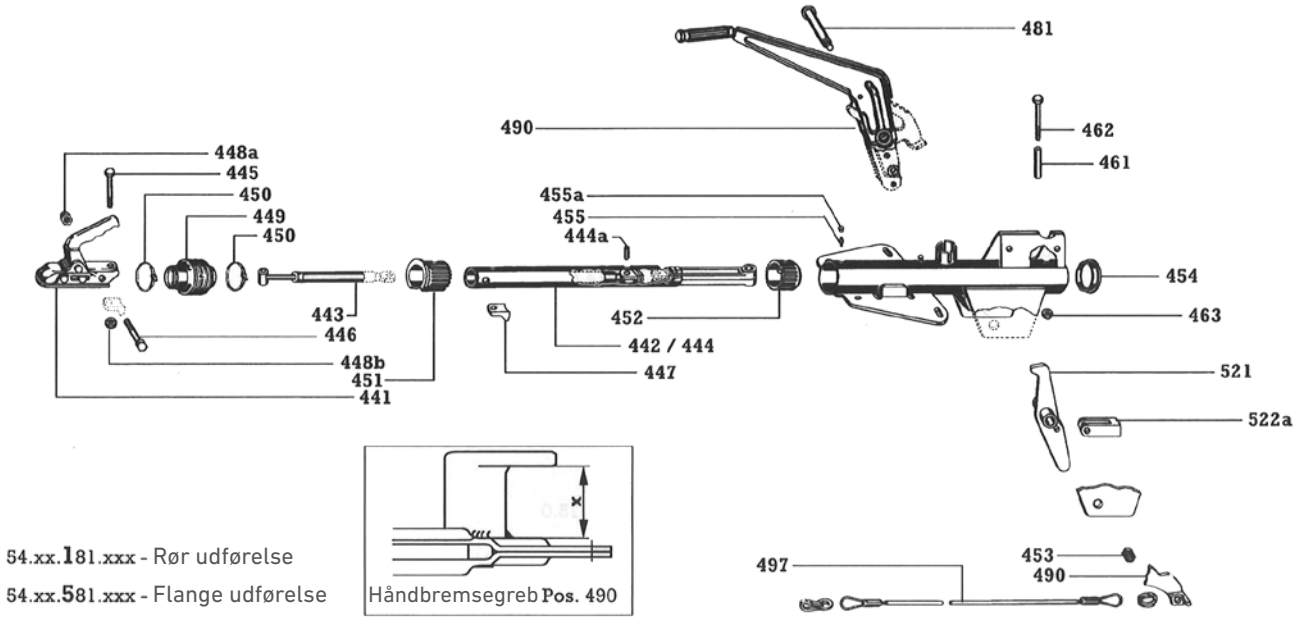

Funktion

Nummer på påløbet		PAV/SR 0,7	PAV/SR 1,3	PAV/SR 2,0	PAV/SR 2,7
441	Kuglekobling	5345	5345	5545	5650
442b	Trykstang	05 399 60 10 0	05 399 60 10 0	05 399 60 09 0	05 399 60 12 0
443	Støtddæmper	10 30 972041	02.3722.47.00	02.3722.46.00	02.3702.48.00
447	Anslagsklods	03.060.03.25.0	03.060.03.25.0	03.060.03.25.0	03.060.03.25.0
449	Gummibælg	10.30.972042	03.130.08.20.0	03.130.08.20.0	03.130.09.12.0
451	Glidebøsning Forreste	03.113.95.03.0	03.030.12.97.0	03.030.12.97.0	03.030.13.10.0
452	Glidebøsning Bageste	03.113.95.03.0	03.030.12.96.0	03.030.12.96.0	03.030.13.11.0
454	Afslutningsdæksel	03.211.01.12.0	03.211.02.04.0	03.211.02.04.0	03.211.02.04.0
455	Smørenippel	02.6850.20.00	02.6850.22.00	02.6850.22.00	02.6850.22.00
455a	Prop til smørenippel	02.3704.19.00	02.3704.19.00	02.3704.19.00	02.3704.19.00
461	Afstandsbøsning	03.301.00.12.0	03.302.21.75.0	03.302.21.75.0	03.302.21.75.0
490	Håndbremsegreb				
	X=15/370lgd	05.203.03.41.0	05.203.03.41.0	05.203.03.41.0	05.203.03.41.0
	X=15/450lgd		05.203.03.43.0	05.203.03.43.0	05.203.03.43.0
	X=33/370lgd	10.30.972297	10.30.972297	10.30.972297	10.30.972297
	X=47/450lgd		10.30.972112	10.30.972112	10.30.972112
497	Sikkerhedswire	102.46022	102.46022	102.46022	102.46022
521	Udvekslingsled	10.30.570021	10.30.570021	10.30.570021	10.30.570021
522a	Bremsestang m/strammer	05 803 18 04 0	05 803 18 04 0	05 803 18 04 0	05 803 18 04 0

PEITZ/BPW - udførsel MX

48.xx.**1**81.xxx - Rør udførelse

48.xx.**5**81.xxx - Flange udførelse

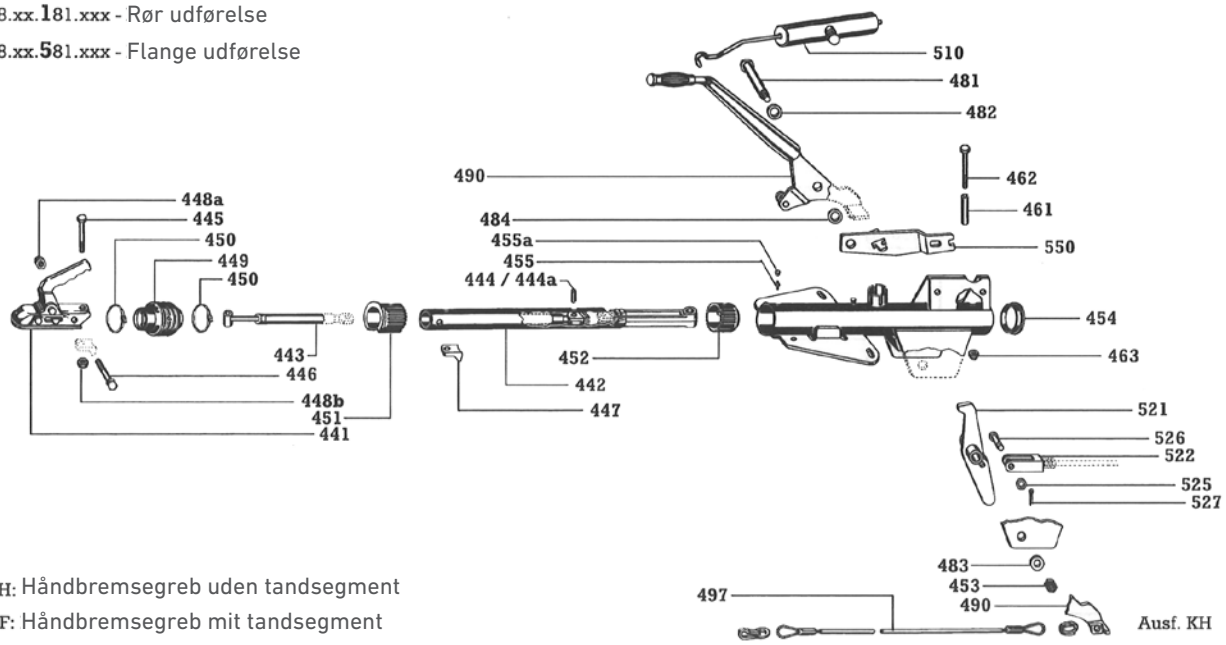

KH: Håndbremsegreb uden tandsegment

HF: Håndbremsegreb mit tandsegment

Funktion

Nummer på påløbet		PAV/SR 0,7	PAV/SR 1,3	PAV/SR 2,0	PAV/SR 2,7
441	Kuglekobling	5345	5345	5545	5650
442b	Trykstang	05 399 64 37 0	05 399 64 37 0	05 399 64 16 0	05 399 64 39 0
443	Støddæmper	02.3722.44.00	02.3722.27.01	02.3722.25.01	02.3722.43.00
447	Anslagsklods	03.060.03.25.0	03.060.03.25.0	03.060.03.25.0	03.060.03.25.0
449	Gummibælg	03.130.08.16.0	03.130.08.15.0	03.130.08.15.0	03.130.08.15.0
451	Glidebøsning Forreste	03.113.95.03.0	03.030.12.97.0	03.030.12.97.0	03.030.13.10.0
452	Glidebøsning Bageste	03.113.95.03.0	03.030.12.96.0	03.030.12.96.0	03.030.13.11.0
454	Afslutningsdæksel	03.211.01.12.0	03.211.02.04.0	03.211.02.04.0	03.211.02.04.0
455	Smørenippel	02.6850.20.00	02.6850.22.00	02.6850.22.00	02.6850.22.00
455a	Prop til smørenippel	02.3704.19.00	02.3704.19.00	02.3704.19.00	02.3704.19.00
461	Afstandsbøsning	03.301.00.12.0	03.302.21.75.0	03.302.21.75.0	03.302.21.75.0
490	Håndbremsegreb				
	KH	05.203.03.17.0	05.203.03.17.0	05.203.03.17.0	05.203.03.17.0
	HF/6° vinkel (med tandsegment)	05.203.03.23.0	05.203.03.23.0	05.203.03.23.0	05.203.03.23.0
497	Sikkerhedswire	102.46022	102.46022	102.46022	102.46022
510	Fjederbøsning KH	05.397.68.48.0	05.397.68.48.0	05.397.68.49.0	
	Fjederbøsning HF / R48	02.1010.26.00	02.1010.26.00		
	Fjederbøsning HF / RD52			05.397.68.52.0	
	Fjederbøsning HF / 2,7x				10.30.972895
	Fjederbøsning KH /3500kg				05.397.68.53.0
521	Udvekslingsled / KH	03.171.02.41.0	03.171.02.41.0	03.171.02.41.0	03.171.02.41.0
	Udvekslingsled / HF	10.30.572294	10.30.572294	10.30.572294	10.30.572294
550	Holder for fjederbøsning/KH	05.189.41.50.0	05.189.41.50.0	05.189.41.50.0	05.189.41.50.0
	Holder for fjederbøsning/HF	02.1023.09.00	02.1023.09.00	02.1023.09.00	02.1023.09.00

Copyright - Transport-Teknik A/S
Må ikke gengives uden tydelig kildeangivelse
FORZALINE® - DK

Knott KF

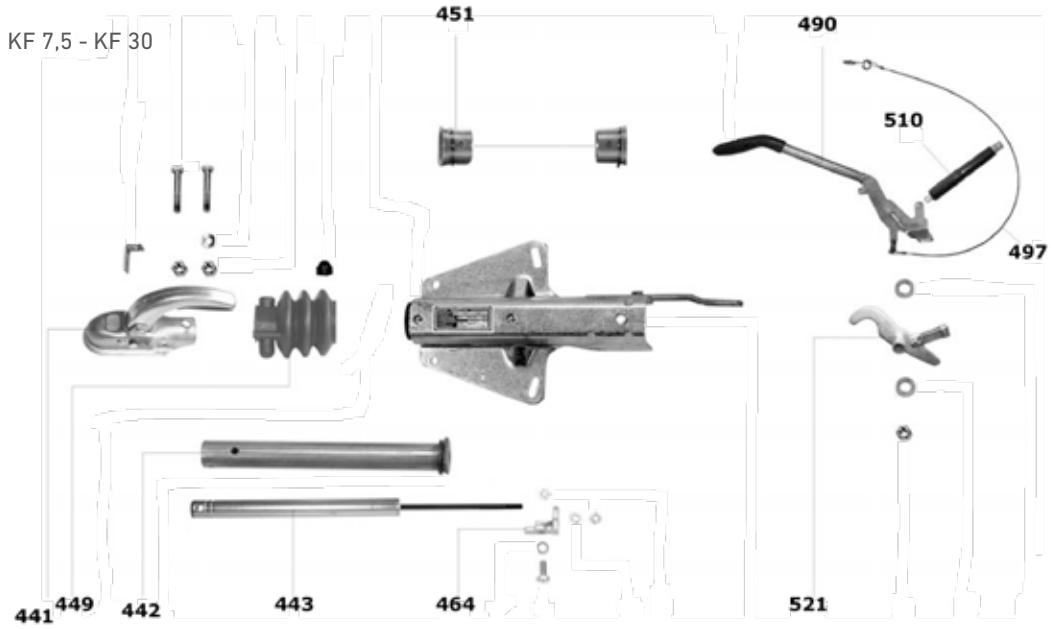

Funktion

Nummer på påløbet		KF 7,5/GTA 0,75	KF 13/GTA 1,3	KF 17/GTA 1,7	KF 20/GTA 2,1A	KF 27
441	Kuglekobling	5345	5345	5545	5545	5545
442	Trykstang GTA	05 399 26 46 0	05 399 26 46 0	05 399 21 90 0	802003	
442	Trykstang Knott		218.98103094	218.98103094	218.98103094	218.98103894
443	Støddæmper GTA	02.3722.06.00	02.3722.07.00	02.3722.08.00	02.3722.08.00	
443	Støddæmper Knott	218.87000313	218.87000713	218.870001113	218.870001113	(87003913)
449	Gummibælg GTA	03.130.08.02.0	03.130.08.02.0	03.130.08.02.0	03.130.08.02.0	
449	Gummibælg Knott	218.69004692	218.69004692	218.69004692	218.69004692	218.69004692
451	Glidebøsning	03.030.12.71.0	218.69005094	218.69005094	218.69005094	218.69005194
-	Glidebøsning m/slids og tap		218.604030	218.604030	218.604030	218.200364.002
464	Støddæmpeholder	03.189.41.52.0	03.189.41.52.0	03.189.41.52.0	03.189.41.51.0	03.189.41.51.0
-	Bolt for håndbremsegreb KH	03.177.11.31.0	03.177.11.31.0	03.177.11.31.0	03.177.11.31.0	03.177.11.31.0
-	Bolt for håndbremsegreb HF	03.177.11.25.0	03.177.11.25.0	03.177.11.25.0	(udf.C) 03.177.11.25.0	
490	Håndbremsegreb KH	05.203.03.17.0	05.203.03.17.0	05.203.03.17.0	05.203.03.17.0	05.203.03.17.0
-	Håndbremsegreb HF	05.203.03.23.0	05.203.03.23.0	05.203.03.23.0	05.203.03.23.0	05.203.03.23.0
-	Håndbremsegreb GF	218.201943.001	218.201943.001	218.201943.001	218.201943.001	218.201943.001
497	Sikkerhedswire	102.46022	102.46022	102.46022	102.46022	102.46022
510	Fjederholder KH (Ø48)	05.397.68.48.0	05.397.68.48.0	05.397.68.48.0	(udf.A) 05.397.68.49.0	
-	Fjederholder KH (Ø53)	02.1010.26.00	02.1010.26.00	02.1010.26.00		
-	Fjederholder HF (Ø48)				(udf.C) 05.397.68.53.0	
-	Fjederholder HF (Ø52)			05.397.68.52.0	(udf.C) 05.397.68.52.0	
-	Fjederholder GF	218.201856.001	218.201856.001	218.201856.001	218.201856.001	218.201856.001
521	Udvekslingsled KH	05.190.36.94.0	05.190.36.94.0	05.190.36.94.0	(udf.A) 05.190.36.99.0	
-	Udvekslingsled HF				(udf.C) 10.30.571856	
-	Udvekslingsled GF	98722483	98722483	98722483	98722483	200406.001
-	Gaffelstykke M10	03.171.02.41.0	03.171.02.41.0	03.171.02.41.0	03.171.02.41.0	

ARBEJDSLYGTER

FORZALINE®

Arbejdslygter LED - 700/450 Lumen

EMC

ERMAX®

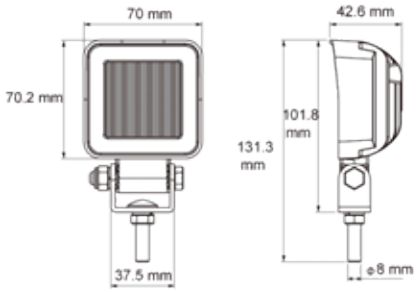

Støbt aluminiumshus med ribber for køling
Monteringsbøjle i rustfri stål
Lygteglas i polycarbonat

Funktion

Spænding	IP Rating	Tilslutning	Kabel længde	Dimension	Lyskilde	Effekt	Arbejds-temperatur	Lys mønster	Artikel-Nr.
12-36V	IP69K	Open end	300 mm	70 x 70 x 43 mm	3 x LED High Power	9 W	-30°C til +50°C	Flood	098 174 070

Arbejdslygter LED - 800/400 Lumen (Transportabel)

ERMAX®

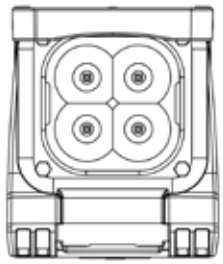

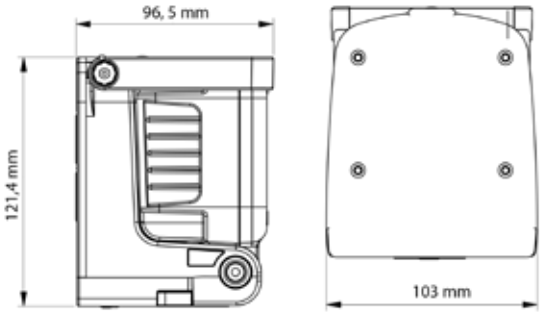

Arbejdslygte med håndtag og kontakt, samt magnetisk base
Opladningstid: 8 timer

Funktion

Stik	IP Rating	Brændetid	Dimension	Lyskilde	Effekt	Lys mønster	Artikel-Nr.
Cigaret oplader/ USB-stik	IP65	Høj lysstyrke: 1,5 time Lav lysstyrke: 3 timer SOS: 4 timer	121,4 x 96,5 x 103 mm	4 x LED	12/8W	Flood	098 178 150

Arbejdslygter LED - 800/600 Lumen

EMC

ERMAX®

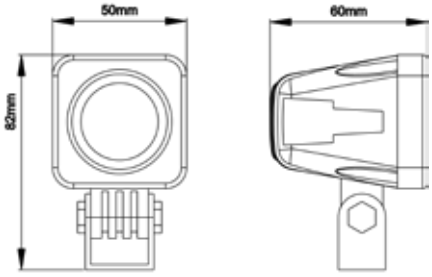

Sort aluminiumshus
Lygteglas i polycarbonat

Funktion

Spænding	IP Rating	Tilslutning	Kabel længde	Dimension	Lyskilde	Effekt	Arbejds-temperatur	Lys mønster	Artikel-Nr.
9-32V	IP67	Open end	300 mm	82x50x60 mm	1 x LED	10W	-45° bis +85°C	Flood	910 174 525

Arbejdslygter LED - 1000 / 600 Lumen

EMC

ERMAX®

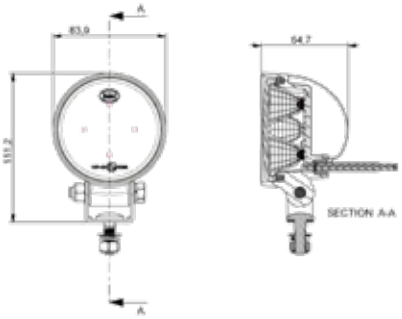

Sort aluminiumshus med ribber til køling. Monteringsskrue M8
Slagfast polycarbonat glas

PREMIUM

Funktioner

Spænding	IP Rating	Tilslutning	Kabel-længde	Dimension	Lyskilde	Effekt	Arbejds-temperatur	Lys mønster	Artikel-Nr.
10-30V	IP67	Open end	500 mm	Ø84 x 65 mm	4 x LED High Power	12 W	-40°C - +65°C	Flood	098 174 080

Copyright - Transport-Teknik A/S
Må ikke gengives uden tydelig kildeangivelse
FORZALINE® - DK

Arbejdslygter LED - 1200 / 700 Lumen

EMC

ERMAX®

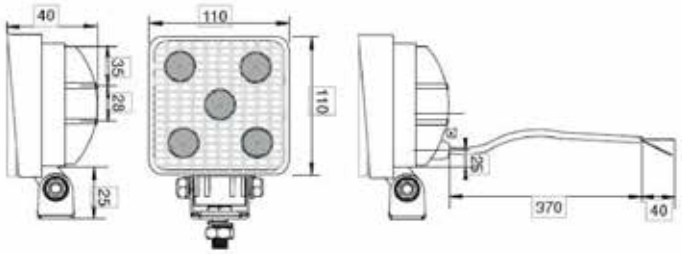

Sort aluminiumshus med ribber til køling
Polycarbonat glas

Funktioner

Spænding	IP Rating	Tilslutning	Kabel-længde	Dimension	Lyskilde	Effekt	Arbejds-temperatur	Lys mønster	Artikel-Nr.
9-32V	IP67	Open end	500 mm	110x110x40 mm	5 x LED	15W	-45° - +85°C	Flood	910 174 200

Arbejdslygter LED -1800/1200 Lumen

EMC

ERMAX®

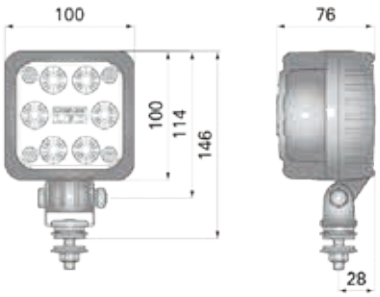

Sort aluminiumshus
Alle metaldele i rustfrit stål

Funktion

Spænding	IP Rating	Tilslutning	Kabel længde	Dimension	Lyskilde	Effekt	Arbejds-temperatur	Lys mønster	Artikel-Nr.
12-24 V	IP68	Open end	500 mm	100 x 100 x 76 mm	6 x LED "Cree"	22W	-40° - +60°C	Flood	098 174 320

Arbejdslygter LED - 1800 / 1400 Lumen

EMC

ERMAX®

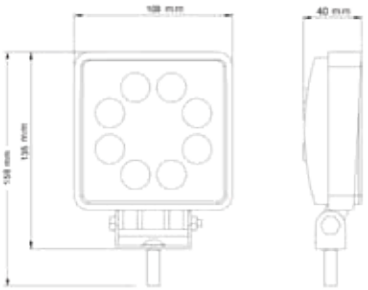

Sort aluminiumshus med ribber til køling og monteringsbeslag med bolt
Polycarbonat glas

Funktioner

Spænding	IP Rating	Tilslutning	Kabel-længde	Dimension	Lyskilde	Effekt	Arbejds-temperatur	Lys mønster	Artikel-Nr.
9-32V	IP67	Open end	200 mm	108x108x40 mm	8 x LED	24 W	-45° - +85°C	Flood	910 174 215

Arbejdslygter LED - 2100/1500* Lumen

EMC

ERMAX®

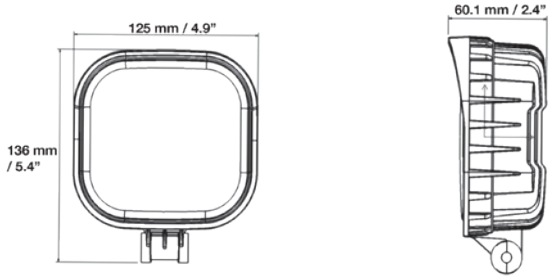

Sort aluminiumshus
Slagfast polycarbonat glas. Monteringsbeslag i rustfri stål.
Monteringsbolt M8
*098 174 141 - 2100/1300 Lumen

PREMIUM

Funktioner

Spænding	IP Rating	Tilslutning	Kabel-længde	Dimension	Lyskilde	Effekt	Arbejds-temperatur	Lys mønster	Artikel-Nr.
12-36V	IP69K	Open end	280 mm	125 x 125 x 60 mm	9 x LED	20 W	-30°C - +50°C	Flood	098 174 140

Copyright - Transport-Teknik A/S
Må ikke gengives uden tydelig kildeangivelse
FORZALINE® - DK

Arbejdslygter LED - 2700/2200 Lumen

EMC

ERMAX®

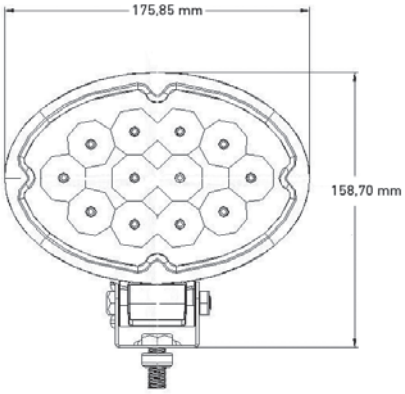

Sort aluminiumshus med ribber til køling og monteringsbeslag
Polycarbonat glas

Funktioner

Spænding	IP Rating	Tilslutning	Kabel-længde	Dimension	Lyskilde	Effekt	Arbejds-temperatur	Lys mønster	Artikel-Nr.
9-32V	IP67	Open end	300 mm	158x176x76 mm	12 x LED	36 W	-45° - +85°C	Flood	910 174 235

Arbejdslygter LED - 3000/1400 Lumen

EMC

ERMAX®

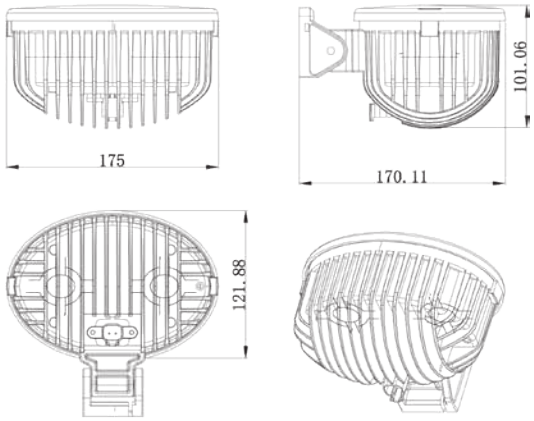

Sort aluminiumshus med ribber til køling og monteringsbeslag i rustfri stål
Polycarbonat glas

Funktioner

Spænding	IP Rating	Tilslutning	Kabel-længde	Dimension	Lyskilde	Effekt	Arbejds-temperatur	Lys mønster	Artikel-Nr.
12-36V	IP67	Open end	1,500 mm	122 x 175 x 170 mm	4 x LED	36 W	-30°C - +50°C	Spot	910 174 250

Arbejdslygter LED - 9600/7400 Lumen

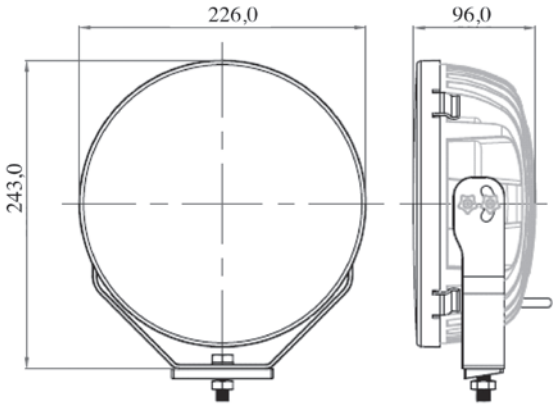

Sort aluminiumshus
Lygteglas i polycarbonat.
Alle metaldele i rustfrit stål

Funktion

Spænding	IP Rating	Tilslutning	Kabel længde	Dimension	Lyskilde	Effekt	Arbejds-temperatur	Lys mønster	Artikel-Nr.
10-30V	IP67	Deutsch Stik 200 mm kabel	250 mm	Ø226 x 96 mm	12 x LED	12* 10W	-45° bis +65°C	Flood	098 174 235

Copyright - Transport-Teknik A/S
Må ikke gengives uden tydelig kildeangivelse
FORZALINE® - DK

ADVARSELSLYGTER

FORZALINE®

Advarselslygter LED 12/24V

ECE R65 | EMC R10

ERMAX®

Pos 1

Pos 2

Pos 3

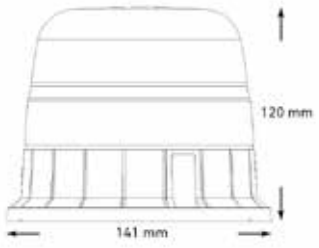

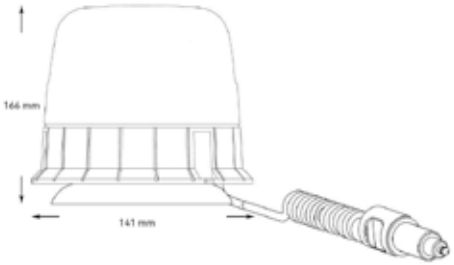

3 forskellige monteringsmuligheder
Farve: Orange
Arbejdstemperatur: -40°C - +60°C

Funktion

Montering	IP Rating	Tilslutning	Dimension	Spænding	Blink-mønster	Forbrug	Pos	Artikel-Nr.
Plan	IP69	150 mm kabel open end	Ø141 x 120 mm	10-30V	Rotation	9W	1	098 287 400
Magnet	IP56	2.500 mm spiralkabel med stik	Ø141 x 166 mm	10-30V	Rotation	9W	2	098 287 420
Studs	IP69	Integreret stik i sokkel	Ø128 x 125 mm	10-30V	Rotation	9W	3	098 287 410

Advarselslygter LED 12/24V

ECE R65

ERMAX®

Pos 1

Pos 2

Pos 3

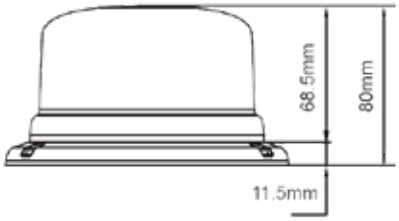

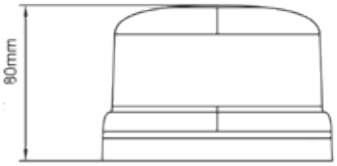

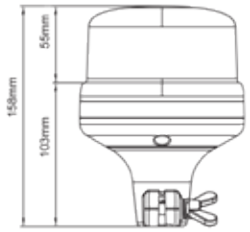

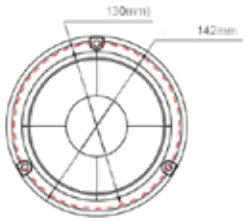

8 x 3W LED enheder
3 forskellige monteringsmuligheder
Farve: Orange
Arbejdstemperatur: -30°C - +65°C

Funktion

Montering	IP Rating	Tilslutning	Dimension	Forbrug (afhængig af lysmønster)	Blink-mønster	LED enhed	Pos	Artikel-Nr.
Plan	IP66	400 mm kabel open end	Ø142 x 80 mm	15-30W	11	8 x 3W	1	098 287 944
Magnet	IP66	3.000 mm spiralkabel med stik	Ø142 x 80 mm	15-30W	11	8 x 3W	2	098 287 946
Studs	IP66	Integreret stik i sokkel	Ø130 x 158 mm	15-30W	11	8 x 3W	3	098 287 942

Copyright - Transport-Teknik A/S
Må ikke gengives uden tydelig kildeangivelse
FORZALINE® - DK

Monteringsstudse til advarselslygter

ERMAX®

Pos. 1

Pos. 2

Pos. 3

Pos. 4

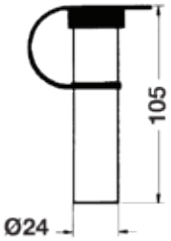

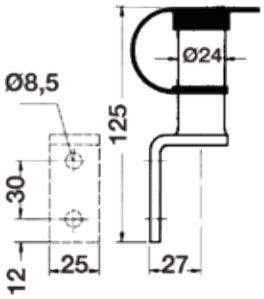

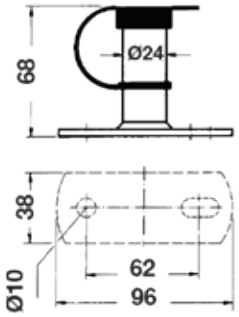

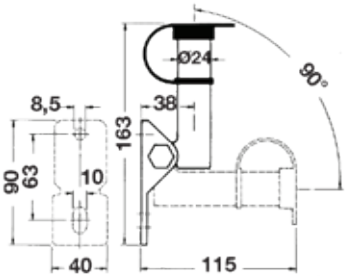

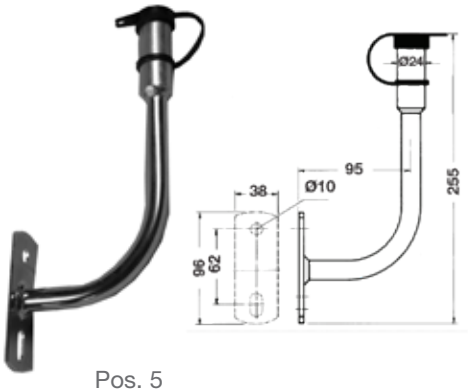

Pos. 5

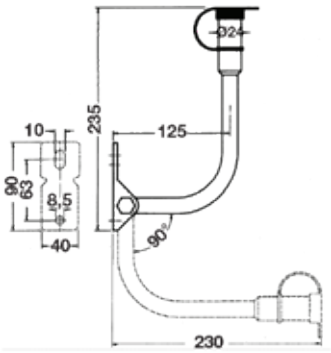

Pos. 6

Functions

DIN Norm	Stålrør	Form	Montagefod	Dimension	Tilslutning	Beskyttelse kappe	Pos.	Artikel Nr.
DIN 72 591	Galvaniseret	Lige	-	Ø24 x 105 mm	2-polet stikdåse	✓	1	098 295 561
DIN 72 591	Galvaniseret	Lige	Vinkelbeslag	Ø24 x 125 mm	2-polet stikdåse	✓	2	098 295 562
DIN 72 591	Galvaniseret	Lige	Lodret	Ø125 x 128 mm	2-polet stikdåse	✓	3	098 295 564
DIN 72 591	Galvaniseret	Lige	Justerbar beslag	Ø24 x 115	2-polet stikdåse	✓	4	098 295 567
DIN 72 591	Galvaniseret	90° vinklet	Lodret	Ø24 x 255 mm	2-polet stikdåse	✓	5	098 295 565
DIN 72 591	Galvaniseret	90° vinklet	Justerbar beslag	Ø24 x 235	2-polet stikdåse	✓	6	098 295 568

Advarselslygter LED

EMC R10

ERMAX®

Pos 1

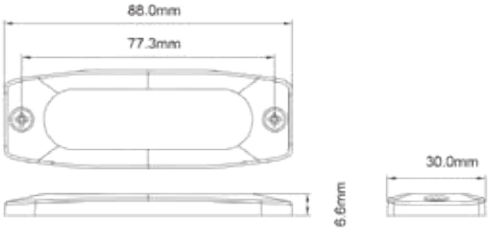

Pos 2

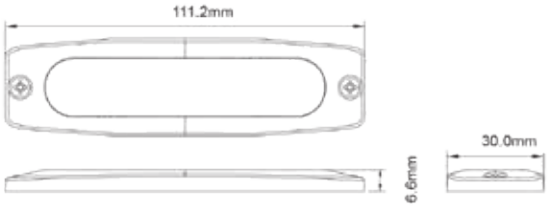

Pos 3

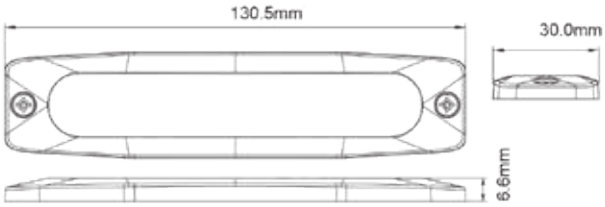

LED advarselslygte til påbygning - ultra flad
Lygtehus i slagfast polycarbonat og klart lygteglas
Arbejdstemperatur: -30°C til +65°C

Funktion

Blink-farve	Spænding	IP Rating	Tilslutning	Kabel-længde	Bolthul afstand	Dimension	Lyskilde	Blink-mønster	Pos	Artikel-Nr.
	12/24V	IP68	Open end	200 mm	77,3 mm	88 x 6,6 x 30 mm	3 x LED	12	1	098 286 410
	12/24V	IP68	Open end	200 mm	102 mm	111 x 6,6 x 30 mm	4 x LED	23	2	098 286 412
	12/24V	IP68	Open end	200 mm	122 mm	131 x 6,6 x 30 mm	6 x LED	23	3	098 286 414

Copyright - Transport-Teknik A/S
Må ikke gengives uden tydelig kildeangivelse
FORZALINE® - DK

BAGLYGTER

FORZALINE®

Baglygte glødepære 12/24V

ERMAX®

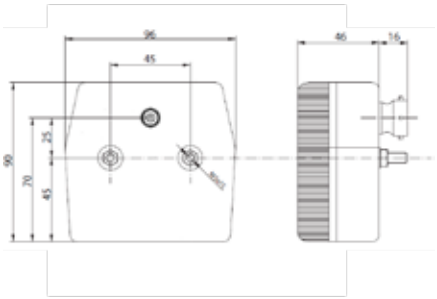

Dimension : 96 mm x 90 mm x 46 mm
Bolthulafstand: 45 mm - M5 monteringsbolte

Funktion						
IP Rating	Spænding	Position Stop Blink	Nummerplade	Tilslutning	Leveres incl. pærer	Artikel-Nr.
IP54	12/24V	✓		Fladstik tilslutning gennem gummitylle		098 212 640
IP54	12/24V	✓	✓	Fladstik tilslutning gennem gummitylle		098 212 642
IP54	12V	✓		5 polet bajonetstikdåse	✓	098 212 645
IP54	12V	✓	✓	5 polet bajonetstikdåse	✓	098 212 647

Baglygte, glødepærer 12V

ERMAX®

Venstre

Højre

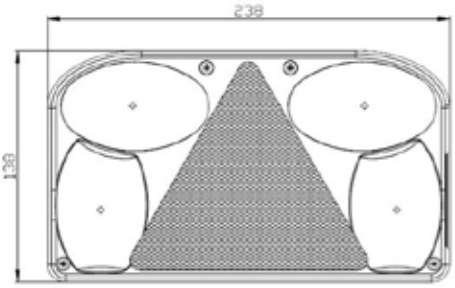

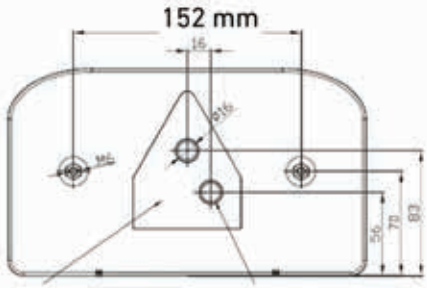

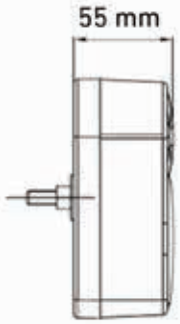

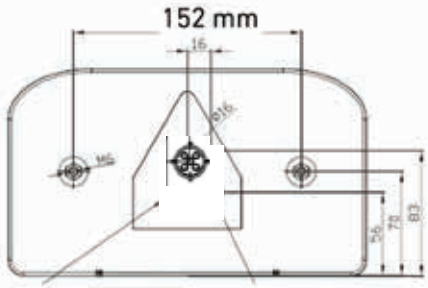

Baglygte med 12V glødepærer
Lygtehus i sort kunststof og lygteglas i polycarbonat
Nummerpladelys kan afdækkes med blindplade

Dimension: 238 x 138 x 55 mm
Bolthulafstand: 152 mm, M6 monteringsbolte

Funktion

IP Rating	Spænding	Venstre ← Højre →	Position Stop Blink	Bak	Tåge	Nummerplade	Reflekstrekant	Med pære	Tilslutning	Artikel-Nr.
IP54	12V	←	✓		✓	✓	✓		Gummitylle	098 215 180
IP54	12V	→	✓	✓		✓	✓		Gummitylle	098 215 181
IP54	12V	←	✓		✓	✓	✓	✓	5 polet stikdåse	098 215 185
IP54	12V	→	✓	✓		✓	✓	✓	5 polet stikdåse	098 215 186

Copyright - Transport-Teknik A/S
Må ikke gengives uden tydelig kildeangivelse
FORZALINE® - DK

Baglygte, glødepærer 12V

ERMAX®

Venstre

Højre

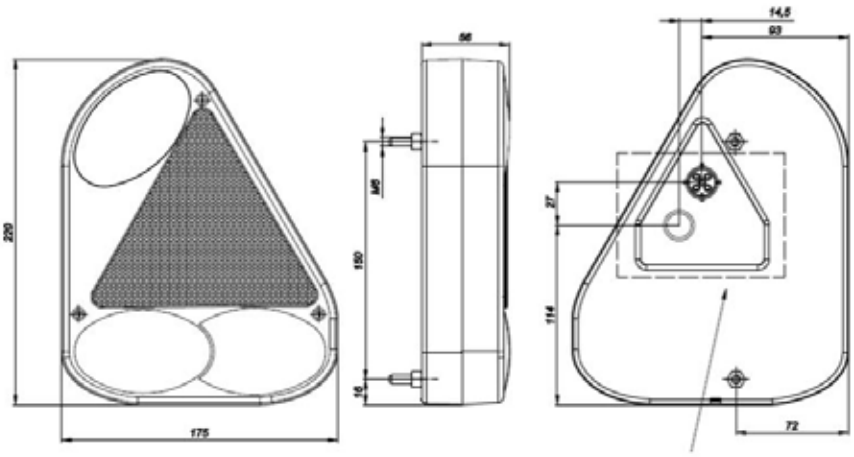

Baglygte med 12V glødepærer
Dimension, B x H x D: 220 mm x 175 mm x 56 mm
Afstand mellem monteringsbolte, center til center: 150 mm

Funktion

IP Rating	Spænding	Venstre ← Højre →	Position Stop Blink	Bak	Tåge	Refleks-trekant	Tilslutning	Artikel-Nr.
IP54	12V	←	✓		✓	✓	5 polet bajonet stikdåse	098 215 150
IP54	12V	→	✓		✓	✓	5 polet bajonet stikdåse	098 215 151
IP54	12V	←	✓		✓	✓	Fladstiktilslutning gennem gummitylle	098 215 160
IP54	12V	→	✓	✓		✓	Fladstiktilslutning gennem gummitylle	098 215 161

Baglygte, glødepærer 12V

Venstre

Højre

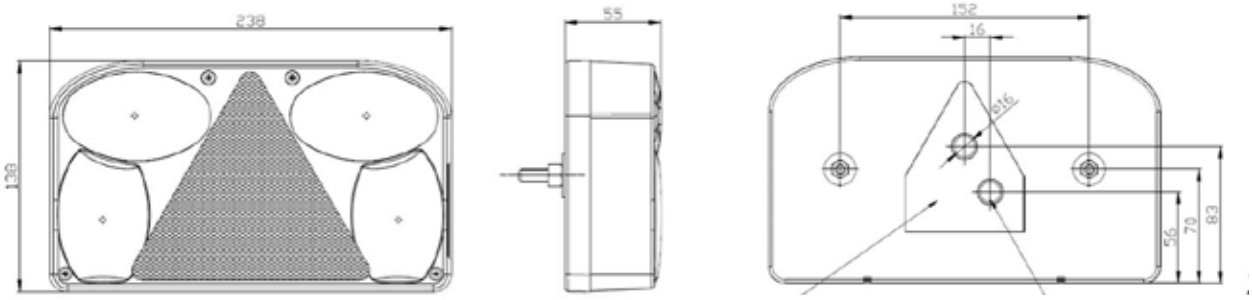

Lygtehus i sort kunststof og lygteglas i polycarbonat
Til glødepærer 21W/BA15S + 21/5W/BAY15d
Nummerpladelys kan afdækkes med blindplade

Dimension: 238,0 x 138,0 x 55,0 mm
Bolthulafstand: 152 mm

Funktion

IP Rating	Spænding	Venstre ← Højre →	Position Stop Blink	Bak	Tåge	Nummerplade	Reflekstrekant	Tilslutning	Artikel-Nr.
IP54	12V	←	✓		✓	✓	✓	5 polet stikdåse	098 215 800
IP54	12V	→	✓	✓		✓	✓	5 polet stikdåse	098 215 805

Copyright - Transport-Teknik A/S
Må ikke gengives uden tydelig kildeangivelse
FORZALINE® - DK

Baglygte, glødepærer 12V

Venstre

Højre

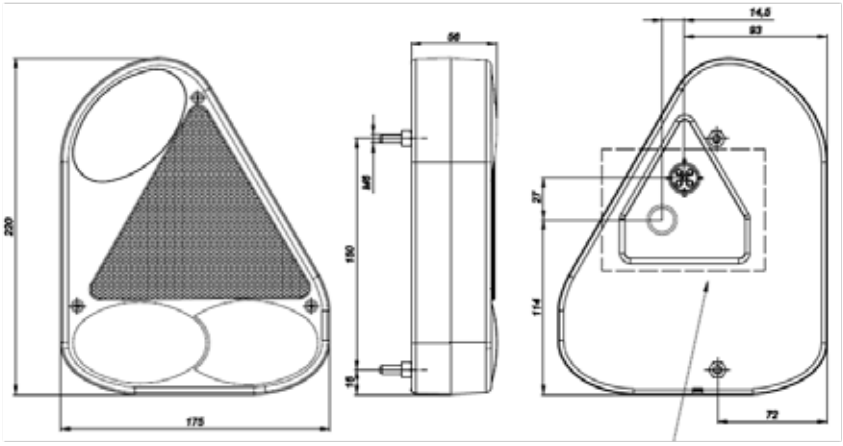

Til glødepærer 21W/BA15S + 21/5W/BAY15d
Dimension: 175,0 x 220,0 x 52,0 mm

Funktion

IP Rating	Spænding	Venstre ← Højre →	Position	Stop	Blink	Bak	Tåge	Reflekstrekant	Tilslutning	Artikel-Nr.
IP54	12V	←	✓				✓	✓	5 polet bajonet stik	098 215 810
IP54	12V	→	✓			✓		✓	5 polet bajonet stik	098 215 815

Baglygte, glødepærer 12/24V

Venstre

Højre

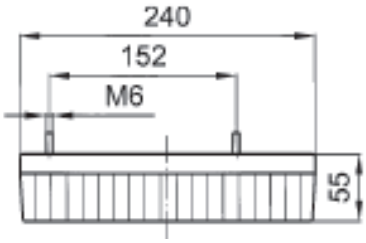

Baglygte 12V - leveres uden glødepærer
Lygtehus i sort kunststof
Dimension: 240 x 140 mm
Bolthulafstand: 152 mm

Funktion

IP Rating	Spænding	Venstre ← Højre →	Position Stop Blink	Bak	Tåge	Nummerplade	Reflekstrekant	Tilslutning	Artikel-Nr.
IP54	12/24V	→	✓	✓		✓	✓	Kabelføring gennem gummitylle	098 215 200
IP54	12/24V	←	✓	✓	✓		✓	Kabelføring gennem gummitylle	098 215 230

Reservedele

Glas, højre (til 098215200)	098 295 202
Glas, venstre (til 098215230)	098 295 232

Copyright - Transport-Teknik A/S
Må ikke gengives uden tydelig kildeangivelse
FORZALINE® - DK

Baglygte, glødepære 12/24V

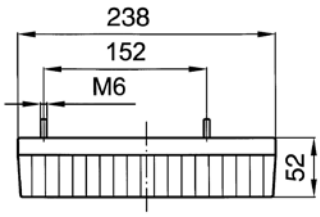

Baglygte med 12V glødepærer
Lygtehus i sort kunststof
Dimension: 238 x 138 m
Bolthulafstand: 152 mm

Funktion								
IP Rating	Spænding	Venstre ← Højre →	Position Stop Blink	Tåge	Nummerplade	Reflekstrekant	Tilslutning	Artikel-Nr.
IP67	12V	←	✓	✓	✓	✓	5 polet indbygget stik	098 215 061
IP67	12V	→	✓	✓	✓	✓	5 polet indbygget stik	098 215 063

Reservedele

Glas, venstre (til 098215061)	098 295 062
Glas, højre (til 098215063)	098 295 064

Baglygte, glødepære 12V

Pos 1 - venstre

Pos 1 - højre

Pos 2 - venstre

Pos 2 - højre

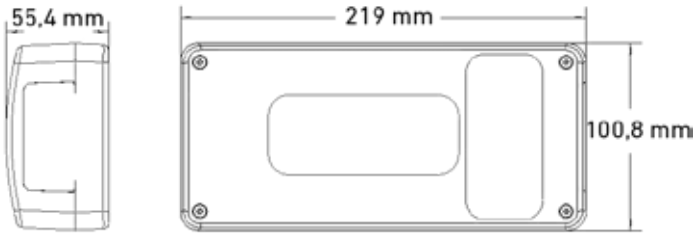

Baglygte med 12V glødepærer
Dimension : 219,0 x 100,8 x 55,4 mm

IP Rating	Spænding	Venstre ← Højre →	Position Stop Blink	Bak	Tåge	Nummerplade	Refleks	Kabel længde	Tilslutning	Pos	Artikel-Nr.
IP67	12V	←	✓		✓	✓	✓	200 mm	Open end	1	098 212 045
IP67	12V	→	✓	✓		✓	✓	200 mm	Open end	1	098 212 040
IP67	12V	←	✓		✓	✓	✓	200 mm	Open end	2	098 212 050
IP67	12V	→	✓	✓		✓	✓	200 mm	Open end	2	098 212 055

Copyright - Transport-Teknik A/S
Må ikke gengives uden tydelig kildeangivelse
FORZALINE® - DK

Baglygte TM 3 LED 12/24V

Venstre

Højre

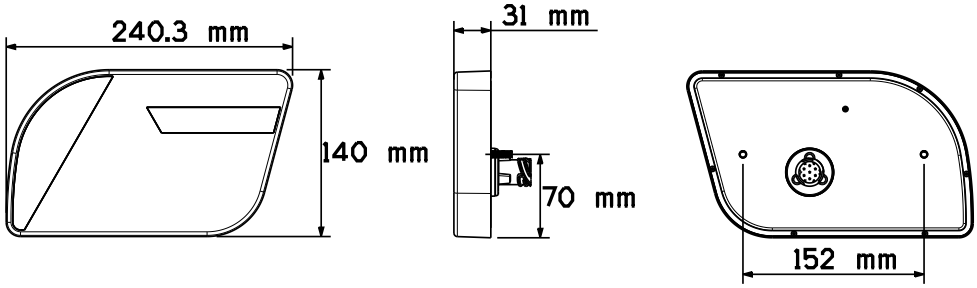

LED baglygte med "Eternal Light" til positionslys
Lygtehus i sort kunststof og lygteglas i polycarbonat
Forbrug total: 16,5W
Dimension: 240 x 140 x 31 mm
Bolthulafstand: 152 mm

7-polet AMP 1.5 Stikdåse

Funktion

IP Rating	Spænding	Venstre ← Højre →	Position Stop Blink	Bak	Tåge	Reflekstrekant	Tilslutning	Artikel-Nr.
IP67	12/24V	→	✓	✓	✓	✓	7 polet AMP 1.5 stikdåse	098 215 235
IP67	12/24V	←	✓	✓	✓	✓	7 polet AMP 1.5 stikdåse	098 215 237
IP67	12/24V	→	✓	✓	✓	✓	2.000 mm kabel open end	098 215 234
IP67	12/24V	←	✓	✓	✓	✓	2.000 mm kabel open end	098 215 232

Reservedele

Tilslutningskabel 4.000 mm med 7-polet AMP stik	098 291 233

Baglygte TM 9 LED 12/24V

E EMC

ERMAX®

Venstre, Pos 1

Højre, Pos 2

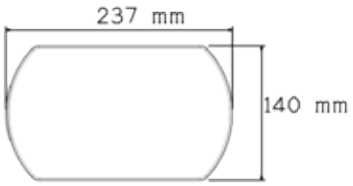

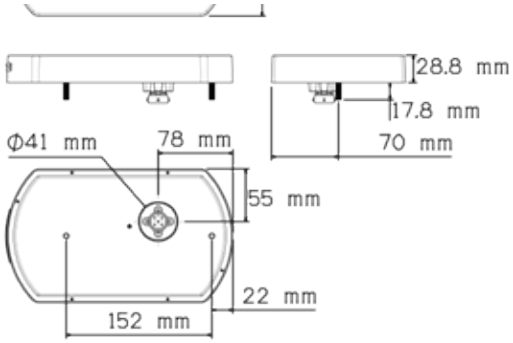

Lygtehus i sort kunststof og lygteglas i polycarbonat
Forbrug total: 16,5W
Dimension: 237 x 140 x 31 mm
Bolthulafstand: 152 mm

7-polet AMP 1.5 Stikdåse

Funktion

IP Rating	Spænding	Venstre ← Højre →	Position Stop Blink	Bak	Tåge	Nummer-plade	Refleks-trekant	Tilslutning	Artikel-Nr.
IP67	12/24V	←	✓		✓	✓	✓	2.000 mm kabel open end	098 215 172
IP67	12/24V	→	✓	✓		✓	✓	2.000 mm kabel open end	098 215 170
IP67	12/24V	←	✓		✓	✓	✓	5 polet stikdåse	098 215 177
IP67	12/24V	→	✓	✓		✓	✓	5 polet stikdåse	098 215 175
IP67	12/24V	←	✓		✓	✓	✓	7 polet AMP 1.5 stikdåse	098 215 171
IP67	12/24V	→	✓	✓		✓	✓	7 polet AMP 1.5 stikdåse	098 215 173

Reservedele

5 polet stik, gul, venstre	098 295 076
5 polet stik, grøn, højre	098 295 078

Copyright - Transport-Teknik A/S
Må ikke gengives uden tydelig kildeangivelse
FORZALINE® - DK

Baglygte LED 12/24V

E EMC

ERMAX®

Venstre, Pos 1

Højre, Pos 2

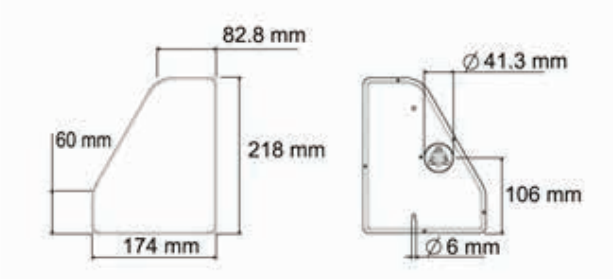

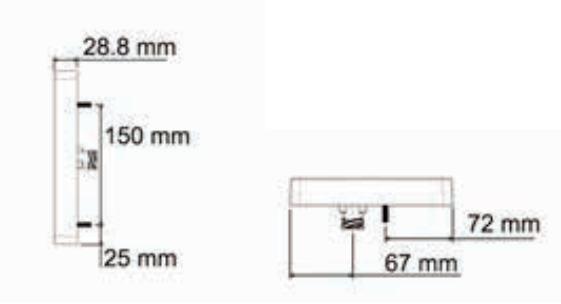

Lygtehus i sort kunststof og lygteglas i polycarbonat
Forbrug total: 16,5W
Dimension: 218 x 174 x 28,8 mm
Bolthulafstand: 150 mm

7-polet AMP 1.5 Stikdåse

Functions

IP Rating	Spænding	Venstre ← Højre →	Position Stop Blink	Bak	Tåge	Nummerplade	Refleks-trekant	Tilslutning	Pos	Artikel-Nr.
IP67	12/24V	←	✓	✓	✓		✓	7 polige AMP 1.5	1	098 215 242
IP67	12/24V	→	✓	✓	✓		✓	7 polige AMP 1.5	2	098 215 244

Reservedele

Tilslutningskabel 3.000 mm med 6 polet AMP 1.5 stik	494 030 653

Baglygte LED 12V

ERMAX®

Venstre

Højre

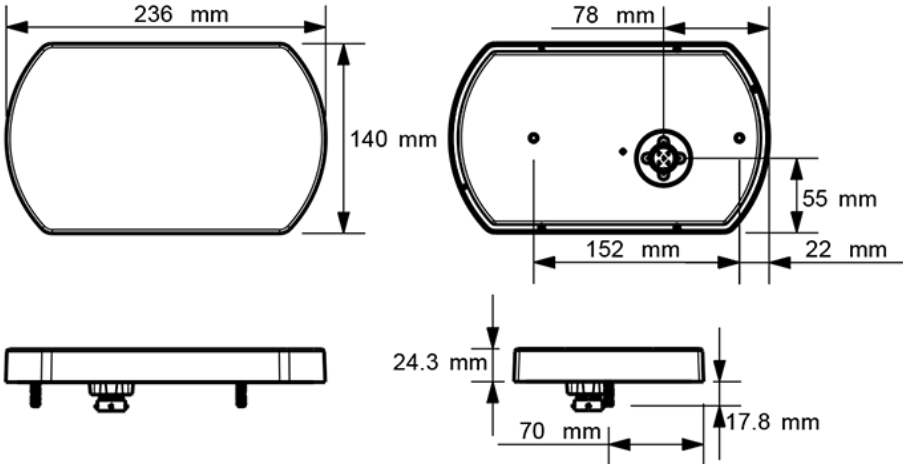

Nummerpladelys kan afdækkes med blindplade
Dimension: 236 x 140 x 24,3 mm
Bolthulafstand: 152 mm

Funktion

IP Rating	Spænding	Venstre ← Højre →	Position Stop Blink	Bak	Tåge	Nummerplade	Refleks	Tilslutning	Artikel-Nr.
IP67	12V	←	✓		✓	✓	✓	5 polet stikdåse	098 215 251
IP67	12V	→	✓	✓		✓	✓	5 polet stikdåse	098 215 250

Copyright - Transport-Teknik A/S
Må ikke gengives uden tydelig kildeangivelse
FORZALINE® - DK

Baglygte TM 4 LED 12V

ERMAX®

Pos 1

Pos 2

Pos 3

Pos 4

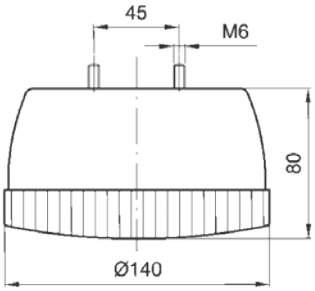

Pos 5

Pos 5

Dimension: Ø140 x 80 mm
Bolthulafstand: 45 mm

Funktion

IP Rating	Spænding	Position Stop	Blink	Bak	Tåge	Tilslutning	Pos	Artikel-Nr.
IP67	12/24V	✓	✓			Kabelføring gennem gummitylle	1	098 212 442
IP67	12V			✓		Kabelføring gennem gummitylle	2	098 256 343
IP67	12V				✓	Kabelføring gennem gummitylle	3	098 257 347
IP67	12V			✓	✓	Kabelføring gennem gummitylle	4	098 255 341

Reservedele

Chromring og indbygningssæt	5	098 292 360
Beskyttelseskappe til baglygte	6	098 296 720

Baglygte LED 10-30V

ERMAX®

Pos 1

Med 8 røde og 6 gule SMD LED'er

Pos 2

Med 8 røde og 9 hvide SMD LED'er

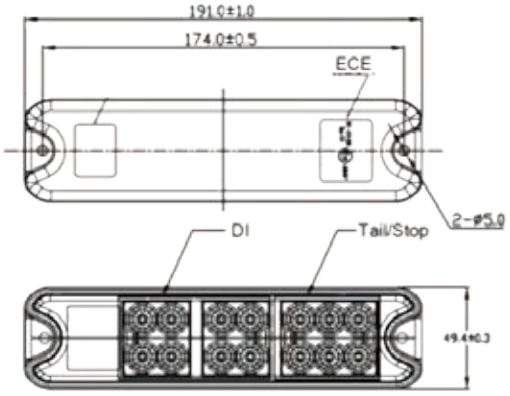

Lygtehus i sort ABS og klart PMMA lygteglas lygtebund
Dimension: 191 x 49,4 x 30 mm
Arbejdstemperatur: -40°C - +65°C
Bolthulafstand: 174 mm

7-polet AMP 1.5 Stikdåse

Funktion

IP Rating	Spænding	Venstre ← Højre →	Position Stop Blink	Bak	Tåge	Refleks	Kabellængde	Tilslutning	Pos	Artikel-Nr.
IP67	10-30V	← →	✓			✓	300 mm kabel	Open end	1	098 212 273
IP67	10-30V	← →	✓			✓	200 mm kabel	7 polet AMP 1.5 stikdåse	1	098 212 274
IP67	10-30V	← →		✓	✓	✓	300 mm kabel	Open end	2	098 255 273
IP67	10-30V	← →		✓	✓	✓	200 mm kabel	7 polet AMP 1.5 stikdåse	2	098 255 274

Copyright - Transport-Teknik A/S
Må ikke gengives uden tydelig kildeangivelse
FORZALINE® - DK

Baglygte LED 10-30V

ERMAX®

Pos 1

Pos 2

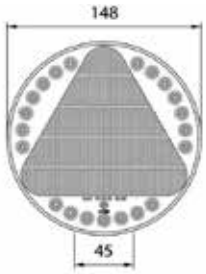

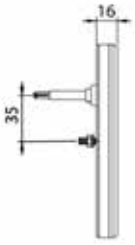

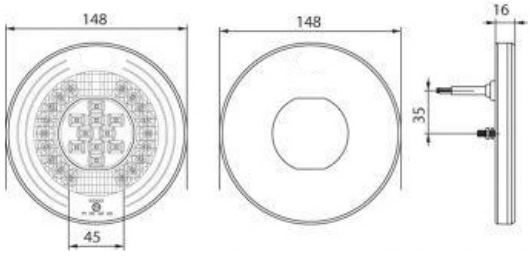

Forbrug total: 16,5W
Dimension: Ø148 x 16 mm
Bolthulafstand: 45 mm

7-polet AMP 1.5 Stikdåse

Funktion

IP Rating	Spænding	Position Stop Blink	Bak	Tåge	Refleks	Kabellængde	Tilslutning	Pos	Artikel-Nr.
IP67	10-30V	✓			✓	400 mm	Open end	1	098 212 160
IP67	10-30V		✓	✓		4.000 mm	Open end	2	098 255 160
IP67	10-30V	✓			✓	400 mm	5 polet stik	1	098 212 163
IP67	10-30V	✓			✓	450 mm	7 polet AMP 1.5	1	098 212 161

Baglygte LED 12/24V

ERMAX®

Med "Eternal Light" for positionslys

Pos1

Pos 2

Pos 3

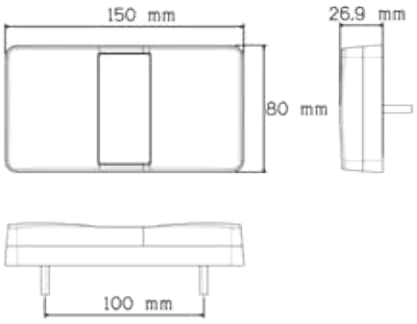

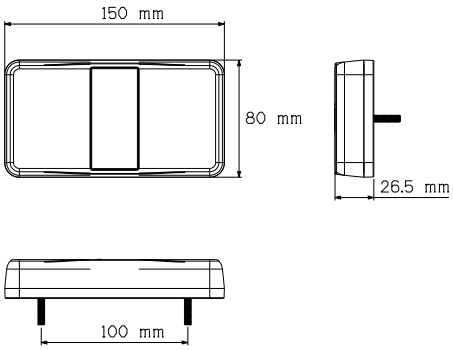

Lygteglas af polycarbonat
Dimension: 150 x 80 x 27 mm
Bolthulafstand: 100 mm

Funktion

IP Rating	Spænding	Venstre ← Højre →	Position Stop Blink	Kabellængde	Tilslutning	Forbrug total	Pos	Artikel-Nr.
IP67	12/24V	← →	✓	300 mm	Open end	5W	1	098 212 120
IP67	12/24V	← →	✓	300 mm	Open end	5W	2	098 212 125
IP67	12/24V	← →	✓	300 mm	Open end	5W	3	098 212 136

Copyright - Transport-Teknik A/S
Må ikke gengives uden tydelig kildeangivelse
FORZALINE® - DK

Baglygte LED 12/24V

EMC E

Pos 1

Pos 2 - Placeres foran

Pos 3

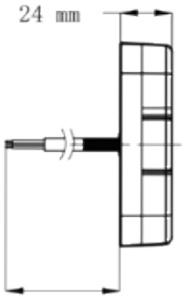

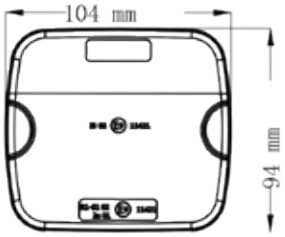

Dimension: 105 mm x 95 mm x 25 mm
Bolthulafstand: 90 mm

Funktion

IP Rating	Spænding	Position Stop	Blink	Position foran	Bak	Tåge	Kabellængde	Tilslutning	Pos	Artikel-Nr.
IP67	12/24V	✓	✓				150 mm	Open end	1	098 212 470
IP67	12/24V		✓	✓			150 mm	Open end	2	098 222 470
IP67	12/24V				✓	✓	150 mm	Open end	3	098 255 470

Baglygte LED 12/24V

ERMAX®

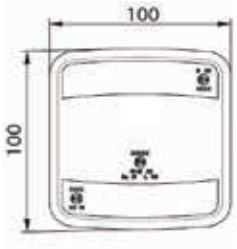

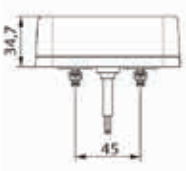

Dimension: 100 x 100 x 35 mm
Bolthulafstand: 45 mm

7 polet AMP 1.5 stikdåse

Funktion							
IP Rating	Spænding	Position Stop Blink	Nummerplade	Refleks	Kabellængde	Tilslutning	Artikel-Nr.
IP67	12/24V	✓	✓	✓	1.000 mm	Open end	098 212 410
IP67	12/24V	✓	✓	✓	1.000 mm	5 polet stik	098 212 411

Tail lights LED, 12V

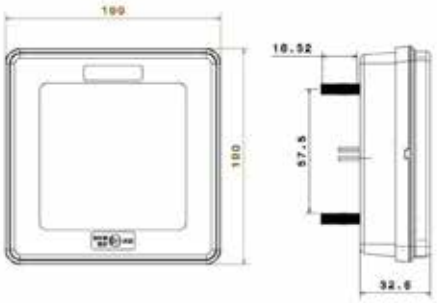

LED tail light 12V, 25 LED
Dimension: 100 x 100 x 33 mm
Bolt hole distance: 57,5 mm

Functions					
IP Rating	Operation voltage	Position Stop Blink	Cable length	Connection	Article No.
IP67	12V	✓	500 mm	Open end	098 212 332

Copyright - Transport-Teknik A/S
Må ikke gengives uden tydelig kildeangivelse
FORZALINE® - DK

Baglygte LED 12V

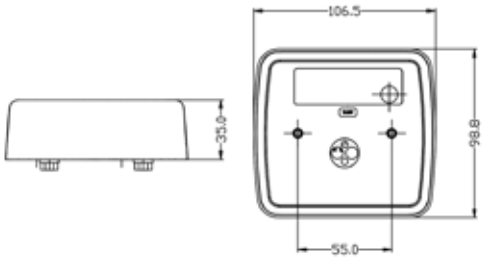

Dimension: 107 x 99 x 35 mm
Bolthulafstand: 45 mm

Funktion							
IP Rating	Spænding	Venstre ← Højre →	Position Stop Blink	Nummerplade	Kabellængde	Tilslutning	Artikel-Nr.
IP67	12V	←	✓	✓	150 mm	Open end	098 212 200
IP67	12V	→	✓	✓	150 mm	Open end	098 212 205

Baglygte LED, 12V

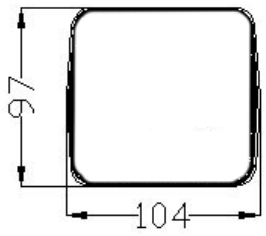

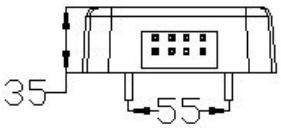

Dimension: 104 x 97 x 34 mm
Bolthulafstand: 55 mm

Funktion							
IP Rating	Spænding	Position Stop Blink	Nummerplade	Refleks	Kabellængde	Tilslutning	Artikel-Nr.
IP67	12V	✓	✓	✓	150 mm	Open end	098 212 302

Baglygte LED 12/24V - "Glow" Design

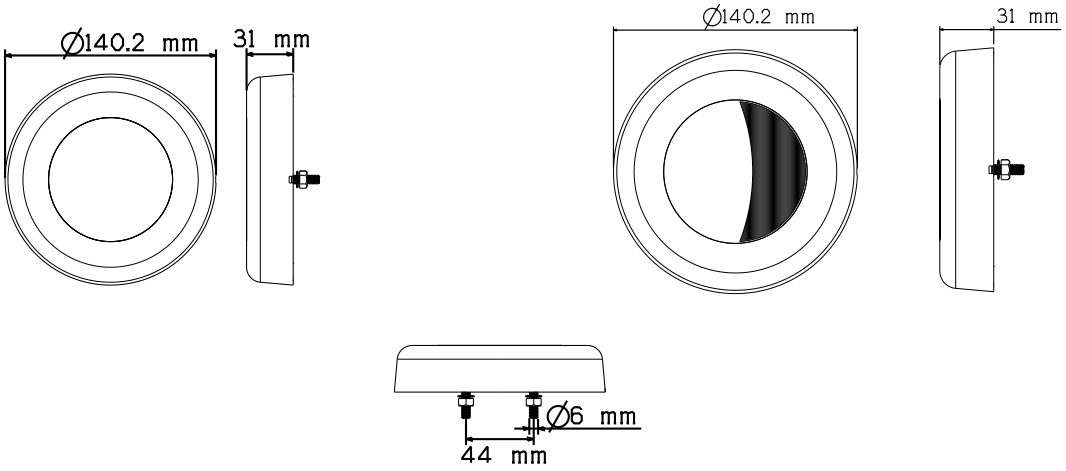

Dimension: 179,4 x 79,4 x 40,2
Bolthulafstand: 44 mm

Funktion

IP Rating	Spænding	Position Stop Blink	Bak	Tåge	Kabellængde	Tilslutning	Pos	Artikel-Nr.
IP67	12/24V	✓			230 mm	Open end	1	098 212 036
IP67	12/24V		✓	✓	230 mm	Open end	2	098 255 036

Copyright - Transport-Teknik A/S
Må ikke gengives uden tydelig kildeangivelse
FORZALINE® - DK

Bak- og tågebaglygter for påbygning, 12/24V

ERMAX®

Pos 1

Pos 2

Pos 3 - Med indstillelig vippe-fod for stående eller hængende montering

Med gummiunderlag
Dimension Pos 1 und 2: 96 x96 x56 mm
Dimension Pos 3: 96 x 96 x 58 mm
Arbejdstemperatur: -20°C bis +60°C

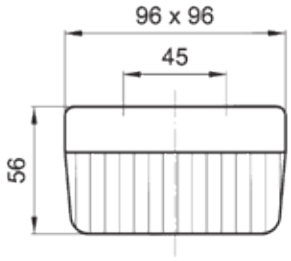

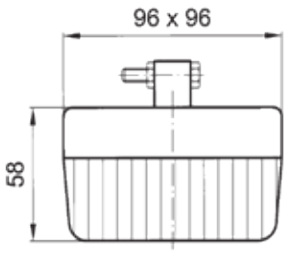

Funktion

Lyskilde	IP Rating	Spænding	Bak	Tåge	Tilslutning	Pos	Artikel-Nr.
Glødepære	IP54	12/24V	✓		Kabelføring gennem gummitylle	1	098 256 034
Glødepære	IP54	12/24V		✓	Kabelføring gennem gummitylle	2	098 256 032
Glødepære	IP54	12/24V	✓		Kabelføring gennem gummitylle	3	098 256 036

LED Stoplygte (3. stoplys)

ERMAX®

LED Stoplygte for indbygning eller påbygning
Dimension: 283 x 24 x 32 mm
Bolthulafstand: 260 mm
Arbejdstemperatur: -25°C - +65°C

Funktion

Lyskilde	LED'er	IP Rating	Spænding	Stoplys	Tilslutning	Artikel-Nr.
LED	20 stk	IP67	12V	✓	250 mm kabel med 2 polet Super Seal Stikdose	098 203 712

Baglygte – komplette Aspöck Multipoint / Minipoint

Pos 1

Pos 2

Pos 3

Pos 4

Funktion

Aspöck	Venstre ← Højre →	Position Stop Blink	Tåge	Nummer-plade	Spænding	Lygteglas	Tilslutning	Pos	Artikel-Nr.
Multipoint	←	✓	✓	✓	12V	18-8450-007	bajonet	1	24-5000-007
Multipoint	→	✓		✓	12V	18-8452-007	bajonet	1	24-5200-007
Multipoint II	←	✓	✓	✓	12V	18-8470-007	bajonet	2	24-7000-007
Multipoint II	→	✓		✓	12V	18-8470-007	bajonet	2	24-7200-007
Multipoint lll	←	✓	✓	✓	12V	18-8480-007	bajonet	3	24-8000-007
Multipoint III	→	✓		✓	12V	18-8480-007	bajonet	3	24-8200-007
Multipoint IV	←	✓	✓	✓	12V	18-8484-007	bajonet	4	24-8400-007
Multipoint IV	→	✓		✓	12V	18-8486-007	bajonet	4	24-8600-007

Copyright - Transport-Teknik A/S
Må ikke gengives uden tydelig kildeangivelse
FORZALINE® - DK

BELYSNINGSSÆT

FORZALINE®

Belysningssæt 12V – LED

ERMAX®

Pos 1

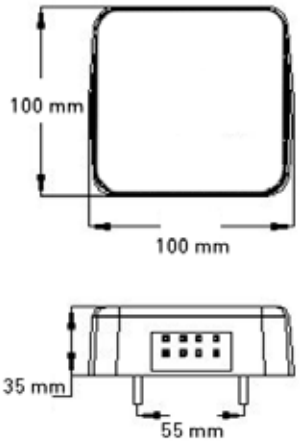

Pos 2

LED lygtekit med magneter - (magnet kan afmonteres)
2,5 m. kabel mellem baglygter
Baglygter - varenr.
Dimension: 100 x 100 x 35 mm
Bolthulafstand: 55 mm

Funktion

Spænding	Tilslutning	Kabel-længde	Position Stop Blink	Nummer-plade	Indbygget Refleks	Magnet	Mål baglygte B x H x D	Pos	Artikel-Nr.
12V	7 polet stikprop	7500 mm	✓	✓	✓	✓	100 x 100 x 40,0 mm	1	098 259 700

Reservedele

Magnet	2	098 299 809

Belysningssæt 12V – glødepære

ERMAX®

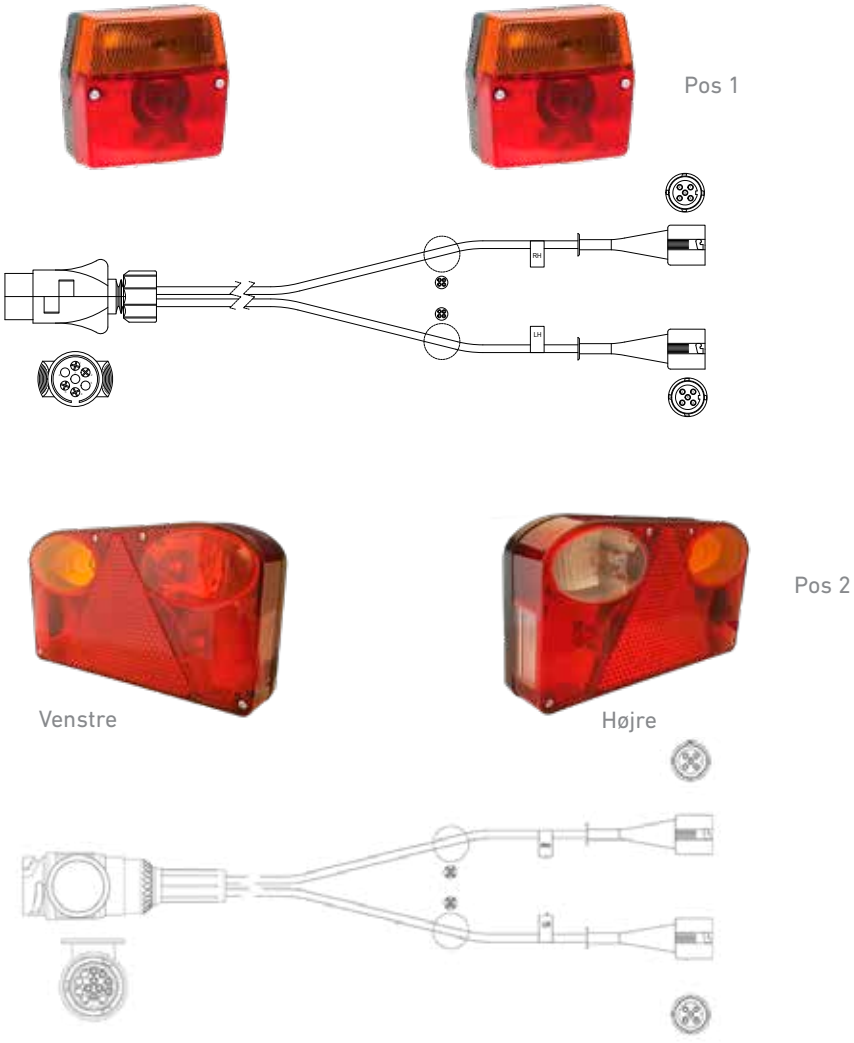

Ermax Baglygte: 098 212 647 incl. pærer samt kabelsæt 296040480 - 4000 mm
Dimension baglygte: 96 mm x 90 mm x 46 mm
Bolthulafstand: 45 mm / M5 monteringsbolte

POS 2
Ermax Baglygte: 098 215 185 / 098 215 186 incl. pærer samt kabelsæt 296040680 - 4000 mm / 296060680 - 6000 mm
Valgfrit nr-pladelys vha blindplade
Dimension baglygte: 238 x 138 x 55 mm
Bolthulafstand: 152 mm / M6 monteringsbolte

Funktion

IP-Rating	Spænding	Frontstik	Tilslutning baglygter	Kabellængde	Bag Stop Blink	Tåge / Bak	Nummer-plade	Trekant-refleks	Pos	Artikel-Nr.
IP 54	12V	ISO1724 7-polet	5 polet Bajonet-stikdåse	4.000 mm	✓	✓			1	098 259 420
IP 54	12V	ISO11446 13-polet	5 polet Bajonet-stikdåse	4.000 mm	✓	✓	✓	✓	2	098 259 400
IP 54	12V	ISO11446 13-polet	5 polet Bajonet-stikdåse	6.000 mm	✓	✓	✓	✓	2	098 259 410

Copyright - Transport-Teknik A/S
Må ikke gengives uden tydelig kildeangivelse
FORZALINE® - DK

Belysningssæt 12V – glødepære

Ⓔ

ERMAX®

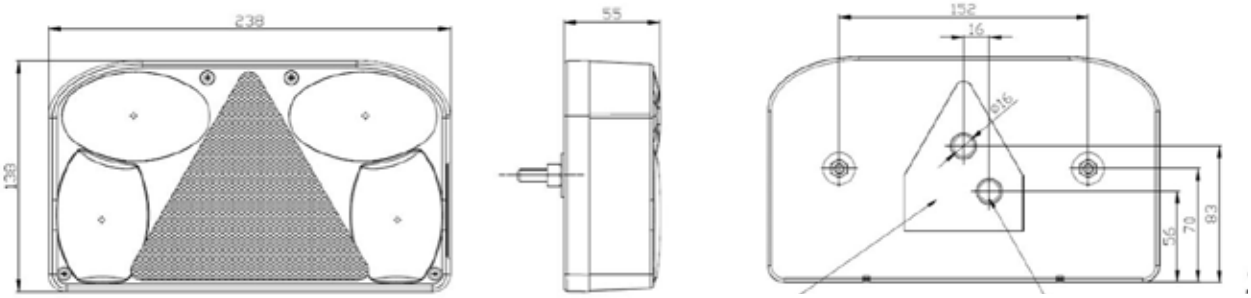

Belysningssæt glødepære - komplet med pærer

Indeholder:
1 stk. 13 polet stikprop med 2 x 7 m kabel
2 x baglygter H/V med trekantrefleks (098 215 800 + 098 215 805)
2 x nummerpladelygte (098 254 705)
2 x positionslygter med 4 m kabel (med stik og 1 m kabel "open end" til nummerpladelys) - (098 231 412)
4 x reflekser

Dimension baglygter; 238,0 x 138,0 x 55,0 mm
Bolthulafstand: 153 mm

Funktion

Spænding	Tilslutning	Kabel-længde	Position Stop Blink	Bak	Tåge	Nummer-plade	Refleks-trekant	Artikel-Nr.
12V	13 polet stikprop	2x7.000 mm	✓	✓	✓	✓	✓	098 259 500

Belysningssæt 12V med magnetbefæstigelse - glødepære

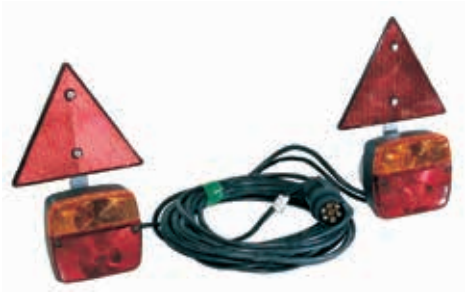

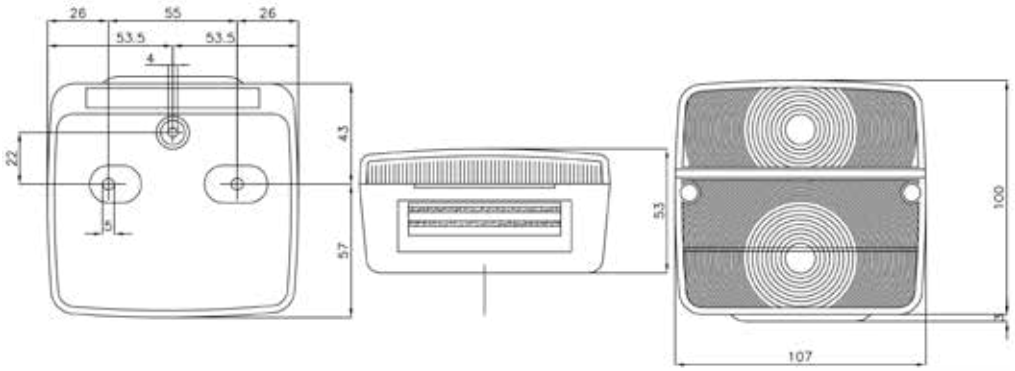

Magnet

Lygtesæt med påmonteret magneter og 12V Baglygte, incl. glødepære
Max bredde lygtesæt: 2.500 mm

Baglygte 12V glødepære
Dimension: 108 x 103 x 53 mm
Bolthulafstand: 55 mm
Lygtesættet bliver leveret med12V pærer

Funktion

Spænding	Tilslutning	Kabel længde	Bag Stop Blink	Nummerplade lygte	Trekants refleks	Artikel-Nr.
12 V	7 polet stik	7.500 mm	✓	✓		098 259 820
12 V	7 polet stik	7.500 mm	✓	✓	✓	098 259 822

Reservedele

Bag-Stop-Blink uden nummerpladlys	098 210 360
Bag-Stop-Blink med nummerpladelys	098 210 361
Lygteglas til bag-, stop- og blinklygte	098 299 981
7 polet 12V stik	090 147 714
Trekant refleks	098 267 610
Magnet 1 stk	098 299 809

Copyright - Transport-Teknik A/S
Må ikke gengives uden tydelig kildeangivelse
FORZALINE® - DK

Belysningssæt, 12V glødepære

ERMAX®

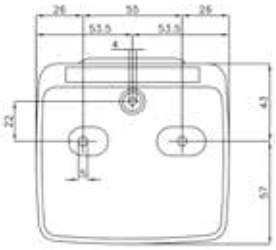

Stilbar bredde 1.400 - 2.100 mm og monteret med baglygter 12V glødepære
Dimension: 108 x 103 x 53 mm
Bolthulafstand: 55 mm, M10

Funktion

IP Rating	Spænding	Tilslutning	Kabellængde	Position Blink Stop	Nummerplade	Refleks	Artikel-Nr.
IP 54	12 V	7 poled plug	7.500 mm	✓	✓	✓	098 259 804

Spare parts

Position-stop-blinklygte uden nummerpladelys	Sokkel: BA15s	098 210 360
Position-stop-blinklygte med nummerpladelys	Sokkel: BA15s	098 210 361
Glas til baglygte		098 299 981
7 polet 12V stik		090 147 714
Trekant refleks		098 267 610

Belysningssæt – komplet med glødepærer, 12V

ERMAX®

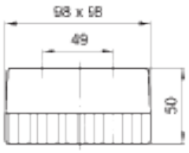

Belysningssæt for den "tredje nummerpladeholder" - monteret med baglygter
Dimension: 920 x 50 mm

Baglygte 12V glødepære
Dimension: 98 x 98 x 50 mm
Bolthulafstand: 49 mm

Funktion

IP Rating	Spænding	Tilslutning	Kabellængde	Position Stop Blink	Nummer-pladelys	Refleks	Artikel-Nr.
IP 54	12 V	7 polet stik	2.000 mm	✓	✓	✓	098 259 840

Reservedele

Baglygte - Position-Stop-Blink	098 210 380
Lygteglas for baglygte	098 290 382
7 polet 12V stik	090 147 714

Copyright - Transport-Teknik A/S
Må ikke gengives uden tydelig kildeangivelse
FORZALINE® - DK

NUMMERPLADELYGTER

FORZALINE®

Nummerpladelygter LED 12/24V

ERMAX®

Pos 1

Pos 2

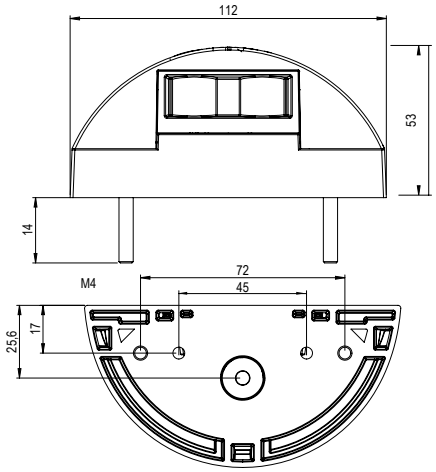

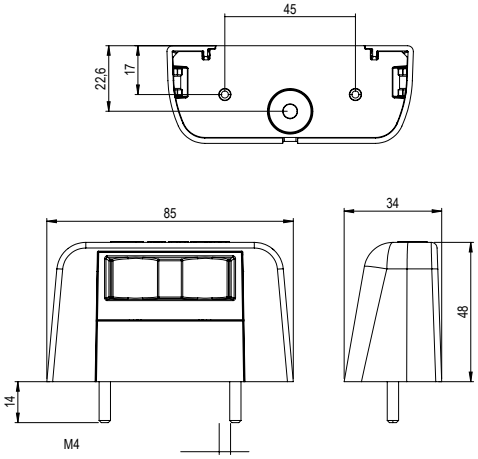

Dimension - Halvmåne design: 112 x 57 x 53 mm
Dimension - Firkantet design: 85 x 4 x 48 mm

Funktion

IP Rating	Spænding	Tilslutning	Kabellængde	Bolthulafstand	LED antal	Leder-tværsnit	Pos	Artikel-Nr.
IP69	12/24V	Open end	2500 mm	45 / 72 mm	2	1,5 mm²	1	098 254 336
IP69	12/24V	Open end	2500 mm	45 mm	2	1,5 mm²	2	098 254 346
IP69	12/24V	Gummitylle	--	45 / 72 mm	2	1,5 mm²	1	098 254 338
IP69	12/24V	Gummitylle	--	45 mm	2	1,5 mm²	2	098 254 348

Nummerpladelygter LED 12/24V

ERMAX®

Pos 1 - LED

Pos 2 - LED

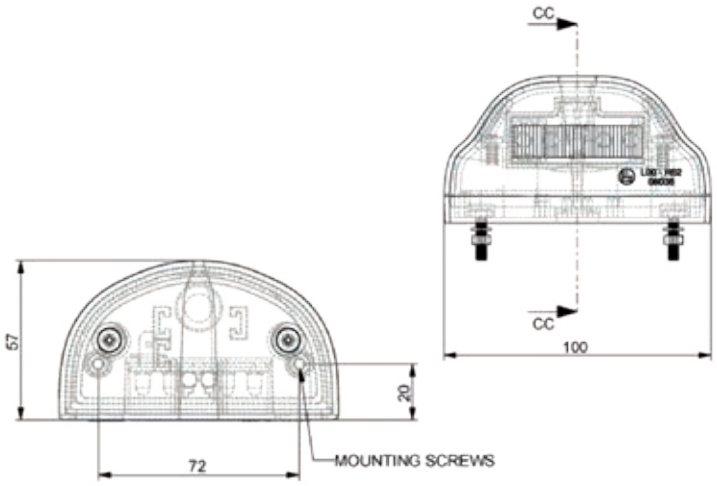

Dimension: 100 x 57 x 55 mm

Funktion

Spænding	IP Rating	Lyskilde	Tilslutning	Bolthul-afstand	Leder-tværsnit		Pos	Artikel-Nr.
12V	IP67	LED 4 stk	Kabelføring gennem gummitylle	72 mm	1,5 mm²		1	098 254 242
12V	IP67	LED 4 stk	Kabelføring gennem gummitylle	72 mm	1,5 mm²		2	098 254 243

Copyright - Transport-Teknik A/S
Må ikke gengives uden tydelig kildeangivelse
FORZALINE® - DK

Nummerpladelygter LED / glødepære 12/24V

ERMAX®

Pos 1 - LED

Pos2 - LED

Pos 3 - glødepære

Pos 4 - glødepære

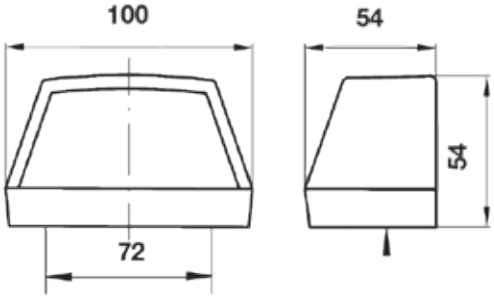

*) glødepære versioner leveres uden pærer
Dimension - LED: 100 x 54 x 54 mm
Dimension - glødepære: 100 x 54 x 54 mm

Funktion

IP Rating	Spænding	Lyskilde	Tilslutning	Bolthulafstand	Ledertværsnit	Pos	Artikel-Nr.
IP67	12V	LED	Kabelføring gennem gummitylle	72 mm	1,5 mm²	1	098 254 163
IP67	12V	LED	Kabelføring gennem gummitylle	72 mm	1,5 mm²	2	098 254 165
IP54	12/24V	glødepære *	Kabelføring gennem gummitylle	72 mm	1,5 mm²	3	098 254 161
IP54	12/24V	glødepære *	Kabelføring gennem gummitylle	72 mm	1,5 mm²	4	098 254 166

Reservedele

glødepære 12V 5W HD, BA15s	091 612 014
LED-enhed 12V	098 254 169

Nummerpladelygter LED / glødepære 12/24V

Pos 1

Pos 2

Pos 3

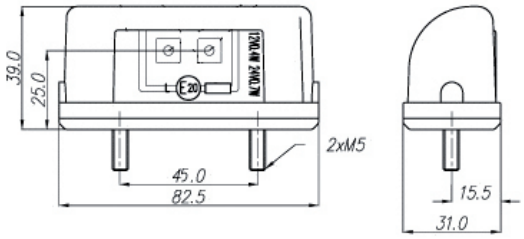

Dimension pos 1 + 2: 82,5 x 39 x 31 mm
Dimension pos 3: 82,7 x 28 x 31,6 mm

Funktion

IP Rating	Spænding	Lyskilde	Tilslutning	Kabellængde	Bolthulafstand	Leder-tværsnit	Pos	Artikel-Nr.
IP69	12/24V	LED 2 stk.	Open end	200 mm	45 mm	1,5 mm²	1	098 254 114
IP69	12/24V	LED 2 stk.	Open end	200 mm	45 mm	1,5 mm²	2	098 254 115
IP54	12/24V	glødepære	Kabelføring gennem gummitylle	---	45 mm	---	3	098 254 112

Copyright - Transport-Teknik A/S
Må ikke gengives uden tydelig kildeangivelse
FORZALINE® - DK

SLINGRELYGTER

FORZALINE®

Markeringslygter LED (45⁰) 12-24V

ERMAX®

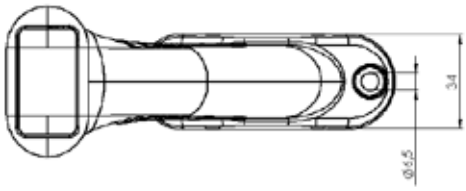

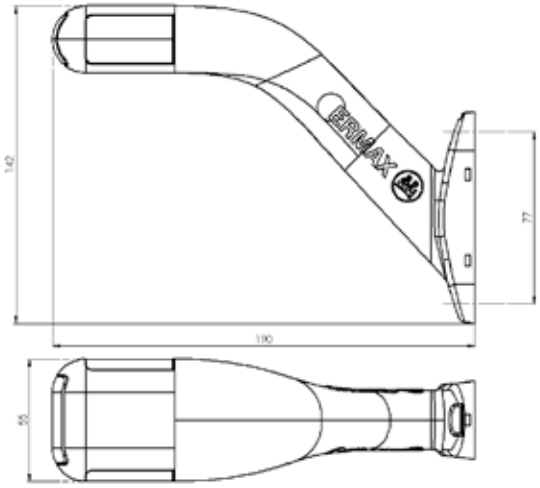

Slingrelygter vinklet 45°
Rødt, orange og klart glas
Bipolaritet

Funktion							
IP Rating	Venstre ← Højre →	Tilslutning	Kabellængde	Spænding	Ledertværsnit	Lysfarve	Artikel-Nr.
IP67	←	Open end	1.500 mm	12/24V	1,5 mm²	rød / hvid / orange	098 241 427
IP67	→	Open end	1.500 mm	12/24V	1,5 mm²	rød / hvid / orange	098 241 428
IP67	←	Open end	2.500 mm	12/24V	1,5 mm²	rød / hvid / orange	098 241 429
IP67	→	Open end	2500 mm	12/24V	1,5 mm²	rød / hvid / orange	098 241 430

Markeringslygter LED (Kort model) 12/24V

ERMAX®

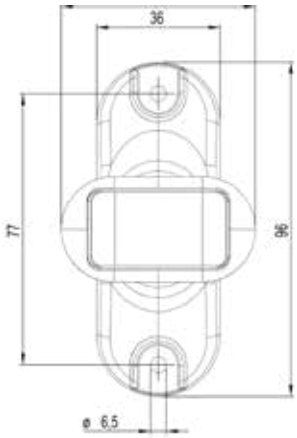

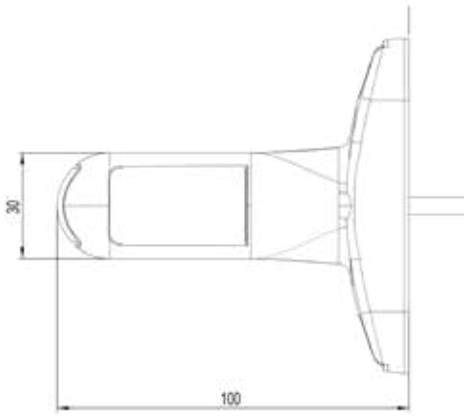

Slingrelygte, kort, lige - med fast monteringsfod
Rødt, orange og klart glas
Dimension, L x B x H: 100 x 56 x 96 mm
Bipolaritet

Funktion

IP Rating	Venstre ← Højre →	Tilslutning	Kabellængde	Spænding	Ledertværsnit	Lysfarve	Artikel-Nr.
IP67	← →	Open end	1.500 mm	12/24V	1,5 mm²	rød / hvid / orange	098 241 216
IP67	← →	Open end	5.000 mm	12/24V	1,5 mm²	rød / hvid / orange	098 241 217

Copyright - Transport-Teknik A/S
Må ikke gengives uden tydelig kildeangivelse
FORZALINE® - DK

Markeringslygter LED 12/24V

Pos 1

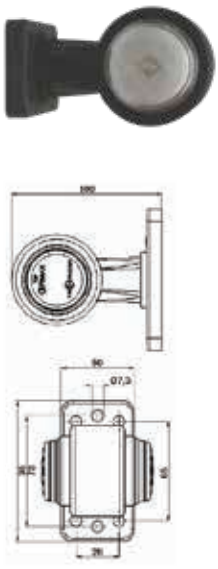

Pos 2

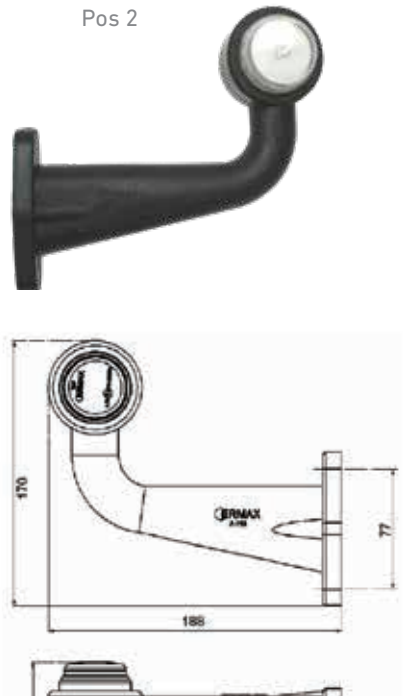

Pos 3

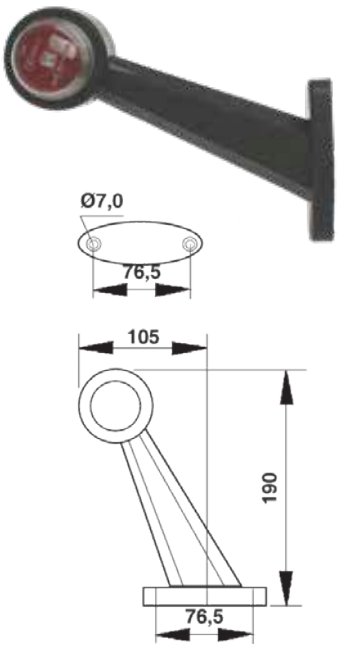

3 varianter kort 360° drejbar, m vinkel 45°
Rødt og hvidt glas

Pos 4

Pos 5

Funktion

IP Rating	Venstre ← Højre →	Spænding	Tilslutning	Kabellængde	Ledertværsnit	Lysfarve	Pos	Artikel-Nr.
IP67	← →	12/24V	Open end	1.500 mm	1,5 mm²	rød / hvid	1	098 241 016
IP67	← →	12/24V	Open end	5.000 mm	1,5 mm²	rød / hvid	1	098 241 616
IP67	← →	12/24V	Click-In	500 mm	1,5 mm²	rød / hvid	2	098 241 726
IP67	← →	12/24V	Open end	1.500 mm	1,5 mm²	rød / hvid	2	098 241 026
IP67	← →	12/24V	Open end	5.000 mm	1,5 mm²	rød / hvid	2	098 241 626
IP67	← →	12/24V	Open end	1.500 mm	1,5 mm²	rød / hvid	3	098 241 086
IP67	← →	12/24V	Open end	5.000 mm	1,5 mm²	rød / hvid	3	098 241 686

Reservedele

LED - rød dioneenhed 1.250 mm tilslutningskabel	4	098 291 012
LED - klar dioneenhed 1.250 mm tilslutningskabel	5	098 291 016

Markeringslygter LED 12/24V

ERMAX®

Pos 1

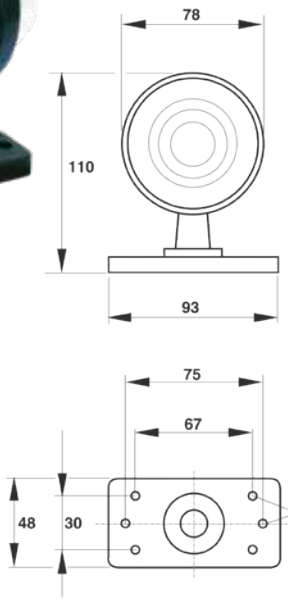

Pos 2

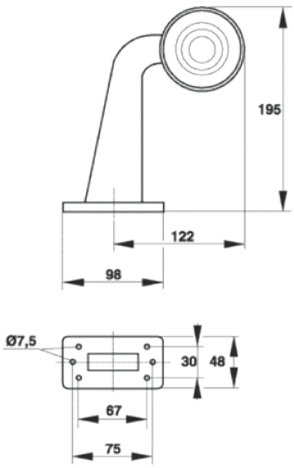

Pos 3

Pos 4

2 varianter - kort 360° drejbar,m vinkel 45°
2 slagfaste LED enheder - 6 dioder per diodeenhed

Funktion

IP Rating	Venstre ← Højre →	Spænding	Tilslutning	Kabellængde	Ledertværsnit	Lysfarve	Pos	Artikel-Nr.
67	← →	12/24V	Open end	500 mm	1,5 mm²	rød / hvid	1	098 241 065
67	← →	12/24V	Open end	1500 mm	1,5 mm²	rød / hvid	2	098 241 075

Reservedele

Diodeenhed, rød	3	098 291 062
Diodeenhed, hvid	4	098 291 064

Copyright - Transport-Teknik A/S
Må ikke gengives uden tydelig kildeangivelse
FORZALINE® - DK

Markeringslygter glødepære 12V

Pos 1

Pos 2

Pos 3

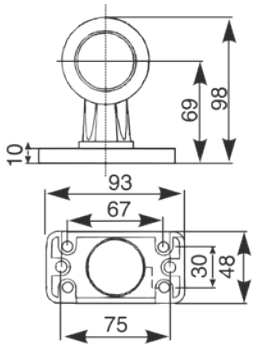

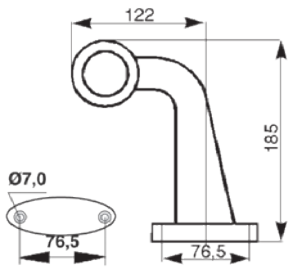

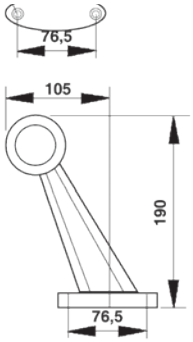

Pos 3

Lygtehus i sort gummi med forstærket fod
BA15s fatning med skruetilslutning for 1 glødepære

Funktion

IP Rating	Spænding	Tilslutning	Kabel-længde	Glasfarve	Venstre ← Højre →	Pos	Artikel-Nr.
IP54	12V	Open end	300 mm	rød / hvid	←→	1 (Drejbar fod)	098 241 112
IP54	12 V	Open end	300 mm	rød / hvid	←→	2	098 241 122
IP54	12 V	Open end	300 mm	rød / hvid	←→	3	098 241 182

Reservedele

Lygteglas Ø47 mm - Hvid		3	098 291 129
Lygteglas Ø47 mm - Rød		3	098 291 128
Lygteglas Ø47 mm - Orange		3	098 291 127
Lygteglas Ø47 mm - Sort		3	098 291 124
Underlag, skråt			098 291 119
Sokkel BA 15s			098 291 126
Sokkel med fatning			098 291 125

Markeringslygter glødepære 12/24V

ERMAX®

Pos 1

Pos 2

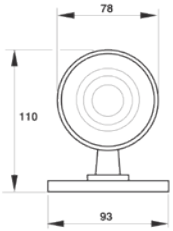

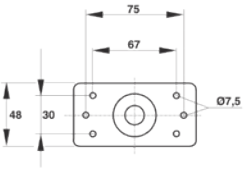

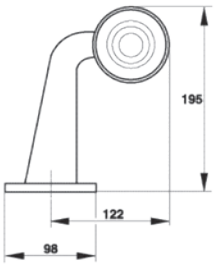

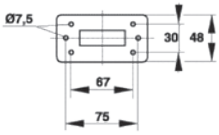

Lygtehus i sort gummi med forstærket fod
BA15s fatning med skruetilslutning for 1 glødepære

Funktion

IP Rating	Spænding	Tilslutning	Glasfarve	Venstre ← Højre →	Passer til	Pos	Artikel-Nr.
IP54	12/24V	Leveres uden tilslutningskabel	rød / hvid	←→	2TJ 801 000-001	1 (Drejbar fod)	098 241 160
IP54	12/24V	Leveres uden tilslutningskabel	rød / hvid	←→	2TJ 801 000-001	2	098 241 170

Reservedele

Lygteglas Ø72 mm - hvid		098 291 169
Lygteglas Ø72 mm - Rød		098 291 168
Underlag, skråt		098 291 119
Sokkel BA 15s		098 291 166

Copyright - Transport-Teknik A/S
Må ikke gengives uden tydelig kildeangivelse
FORZALINE® - DK

Markeringslygter LED

ERMAX®

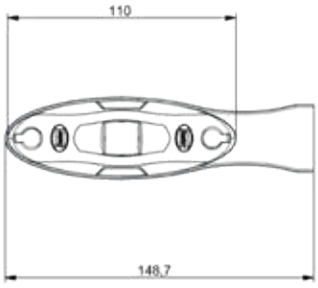

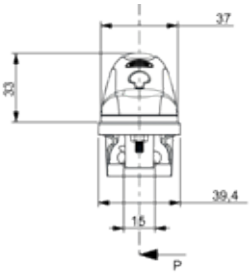

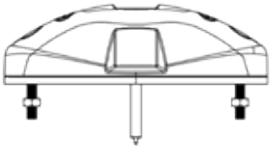

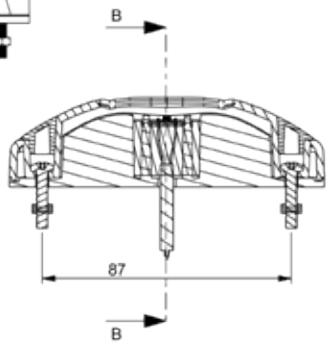

Med eller uden fleksibel gummiholder
Lygteglas i PMMA
Bolthulafstandz: 87 mm

Funktion

IP Rating	Spænding	Venstre ← højre →	Montering	Tilslutning	Kabellængde	Glasfarve	Artikel-Nr.
IP67	10-30V	← →	Plan monteret	Open end	1.000 mm	Rød / hvid	098 241 310
IP67	10-30V	← →	Plan monteret	Open end	1.000 mm	Rød / hvid / orange	098 241 312

Markeringslygter LED

ERMAX®

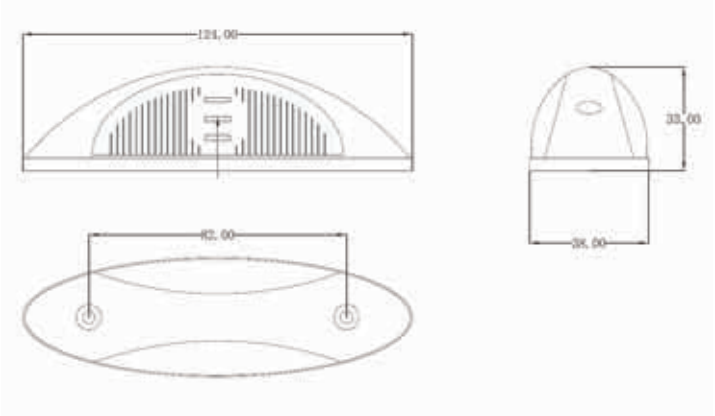

Lygtehus i sort ABS. Lygteglas i PMMA
Dimension: Mål: 33x124x38 mm
Bolthulafstand: 82 mm

Funktion

IP Rating	Spænding	Venstre ← højre →	Montering	Tilslutning	Kabellængde	Glasfarve	Artikel-Nr.
IP54	12/24V	← →	Plan monteret	Open end	500 mm	Rød / hvid	098 241 340

Copyright - Transport-Teknik A/S
Må ikke gengives uden tydelig kildeangivelse
FORZALINE® - DK

Markeringslygter - glødepære

ERMAX®

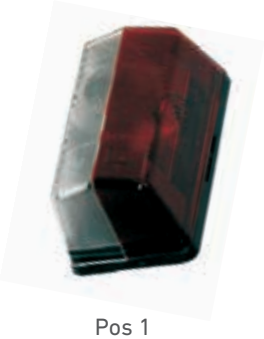

Pos 1

Pos 2

Pos 3

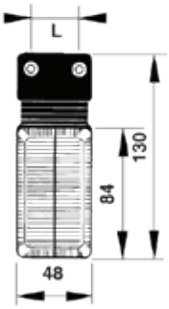

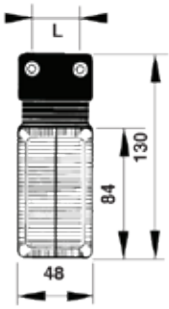

Bundplade af sort plast og med refleks
Dimension: 109 x 45 x 49 mm

Funktion

Påbygning	Dimension	Tilslutning	Spænding	Lyskilde	IP Rating	Pos	Artikel-Nr.
Horisontal / Vertikal Uden beslag	84 x 40 mm	Kabelføring gennem gummitylle	12/24V	glødepære	IP54	1	098 241 370
Horisontal / Vertikal	130 x 48 mm	Kabelføring gennem gummitylle	12/24V	glødepære	IP54	2	098 241 402

Reservedele

Lygteglas til 098 241 370 + 380						3	098 291 399

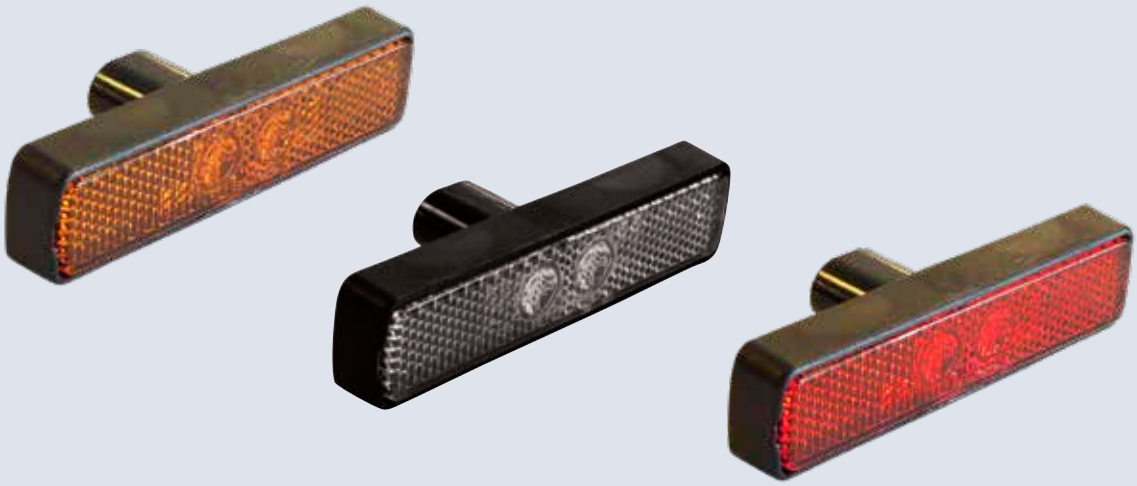

POSITION- & SIDEMARKERINGSLYGTER

FORZALINE®

LED Markeringslygter - 12/24V

EMC E

ERMAX®

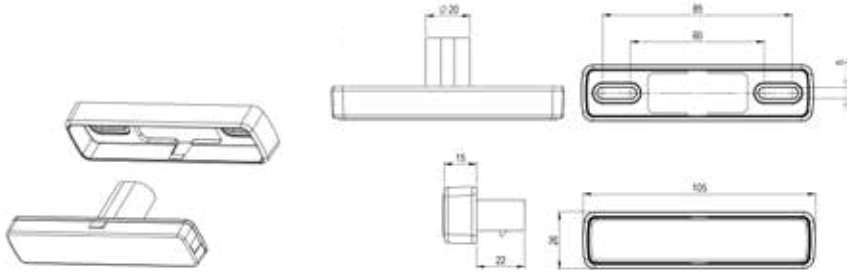

Pos 1

Pos 2

Pos 3

Pos 4

2 lysdioder og med refleks
Dimension med standard ramme B x H x T: 105 x 26 x 13 mm
Variabel bolthulafstand: 60-85 mm

Varianten

Monteringsbeslag	Tilslutning	Kabel længde	Spænding	Lyskilde	IP Rating	Sidemarkering Orange	Position Hvid	Position Rød
Standard ramme	Open end	500 mm	12/24V	2 LED'er	IP69	098 221 730	098 230 730	--
Standard ramme	Open end	2.500 mm	12/24V	2 LED'er	IP69	098 221 732	098 230 732	098 204 732
Standard ramme	Open end	5.000 mm	12/24V	2 LED'er	IP69	098 221 734	098 230 734	098 204 734
Standard ramme	Open end	10.000 mm	12/24V	2 LED'er	IP69	098 221 736	--	--

Reservedele	Pos	
Standard ramme	1	098 292 700
Monteringsbeslag, lige	2	098 292 701
Monteringsbeslag, 90° bagudvendt	3	098 292 702
Monteringsbeslag, 90° fremadrettet	4	098 292 703

Markeringslygter LED - 12/24V

EMC

ERMAX®

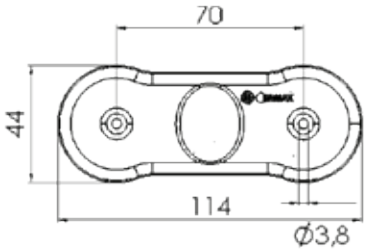

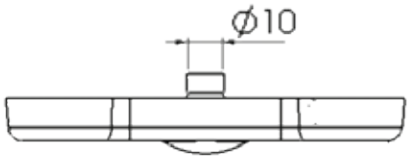

Pos 1

Pos 2

Pos 3

2 lysdioder og med refleks
Dimension uden monteringsbeslag B x H x D: 114 x 44 x 16 mm
Bolthulafstand: 70 mm
Forbrug: 1,4W

Funktion

Monteringsbeslag	Tilslutning	Kabel-længde	Spænding	Lyskilde	IP Rating	Sidemarkering Orange	Position Hvid	Position Rød
Uden	Open end	500 mm	12/24V	2 LED'er	IP54	098 221 624	098 230 420	098 204 505
Uden	Open end	1.500 mm	12/24V	2 LED'er	IP54	098 221 625	098 230 425	--
Uden	Open end	5.000 mm	12/24V	2 LED'er	IP54	098 221 626	098 230 427	098 204 507

Reservedele	**Pos**	
Monteringsbeslag, 90° bagudvendt	1	098 292 620
Monteringsbeslag, 90° fremadrettet	2	098 292 621
Monteringsbeslag, lige	3	098 292 622

Copyright - Transport-Teknik A/S
Må ikke gengives uden tydelig kildeangivelse
FORZALINE® - DK

LED Markeringslygter - 9-33V

E SM1

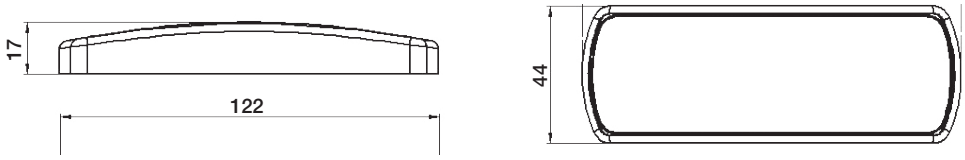

90⁰ bagudvendt

4 lysdioder og med refleks
Dimension uden monteringsbeslag B x H x D: 122 x 44 x 17 mm
Variabel bolthulafstand: 65 - 90 mm
Dual Polaritet
Forbrug: 1,0W

Funktion

Monterings-beslag	Tilslutning	Kabel længde	Spænding	Lyskilde	IP Rating	Position Hvid	Sidemarkering Orange	Position Rød
Plan montering	Open end	500 mm	9-33V	4 LED'er	IP67	098 230 601	098 221 601	098 203 601
Plan montering	Open end	5.000 mm	9-33V	4 LED'er	IP67	098 230 605	098 221 605	098 203 605
90⁰ bagudvendt	Open end	500 mm	9-33V	4 LED'er	IP67		098 221 610	
90⁰ bagudvendt	Open end	5.000 mm	9-33V	4 LED'er	IP67		098 221 615	

Tilbehør

Pakning		098 291 606

Markeringslygter LED - 12/24V

E SM1

ERMAX®

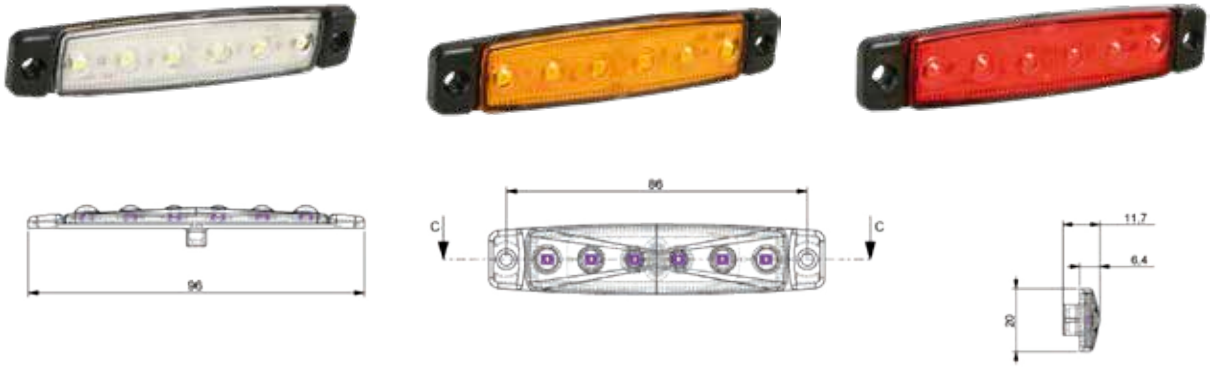

6 lysdioder og med refleks - pol-beskyttet
Dimension med plan monteringsbeslag: 96 x 20 x 6,4 mm
Bolthulafstand: 86 mm

Funktion

Monterings-beslag	Tilslutning	Kabellængde	Spænding	Lyskilde	IP Rating	Position Hvid	Sidemarkering Orange	Position Rød
Plan montering	Open end	270 mm	12/24V	6 LED's	IP67	098 230 423	098 221 423	098 200 423

Markeringslygter LED 12/24V

E

ERMAX®

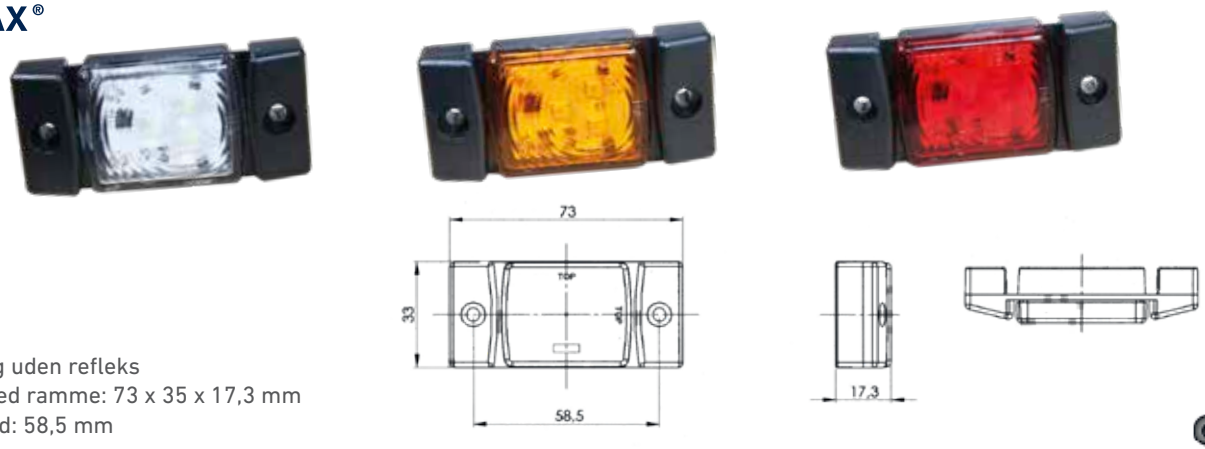

3 lysdioder og uden refleks
Dimension med ramme: 73 x 35 x 17,3 mm
Bolthulafstand: 58,5 mm

Funktion

Monterings-beslag	Tilslutning	Kabellængde	Spænding	Lyskilde	IP Rating	Position Hvid	Sidemarkering Orange	Position Rød
Plan monteret	Open end	400 mm	12/24V	3 LED's	IP68	098 231 833	098 221 833	098 201 833

Copyright - Transport-Teknik A/S
Må ikke gengives uden tydelig kildeangivelse
FORZALINE® - DK

Markeringslygter LED 12/24V

ERMAX®

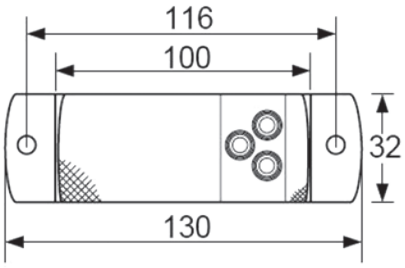

1 lysdiode og med refleks
Dimension: 102 x 46 x 15 mm
Hulafstand: 85 mm

Funktion

Monterings-beslag	Tilslutning	Kabellængde	Spænding	Lyskilde	IP Rating	Position Hvid	Side-markering Orange	Position Rød
Plan montering	Open end	500 mm	12/24V	3 LED'er	IP67	098 231 873	--	098 201 873
Plan montering	Open end	1.500 mm	12/24V	3 LED'er	IP67	--	098 221 874	--
Plan montering	Open end	5.000 mm	12/24V	3 LED'er	IP67	098 231 875	098 221 876	098 201 875

Tilbehør

Monteringscbeslag 90⁰ fremadrettet		098 291 278	

Markeringslygter LED 12/24V

E

ERMAX®

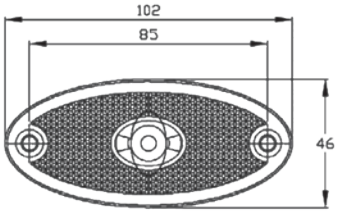

1 lysdiode og med refleks
Dimension: 102 x 46 x 15 mm
Hulafstand: 85 mm

Funktion

Monterings-beslag	Tilslutning	Kabellængde	Spænding	Lyskilde	IP Rating	Position Hvid	Side-markering Orange	Position Rød
Lige	Click-In	500 mm	12/24V	1 LED	IP67	098 230 523	098 221 515	098 203 521
90⁰ fremadrettet	Click-In	500 mm	12/24V	1 LED	IP67	--	098 221 516	--
90⁰ fremadrettet	Click-In	1.500 mm	12/24V	1 LED	IP67	--	098 221 510	--
90⁰ bagudrettet	Click-In	500 mm	12/24V	1 LED	IP67	--	098 221 506	--
90⁰ bagudrettet	Click-In	1.500 mm	12/24V	1 LED	IP67	--	098 221 517	--

Copyright - Transport-Teknik A/S
Må ikke gengives uden tydelig kildeangivelse
FORZALINE® - DK

Markeringslygter

ERMAX®

Pos 1

Pos 2

Pos 3

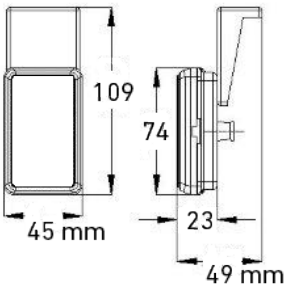

Bundplade af sort plast og med refleks
Dimension: 109 x 45 x 49 mm

Funktion

Påbygning	Tilslutning	Spænding	Lyskilde	IP Rating	Pos	Artikel-Nr.
Horisontal / Vertikal Uden beslag	Kabelføring gennem gummitylle	12V	LED	IP54	1	098 221 401
Horisontal / Vertikal Udenbeslag	Kabelføring gennem gummitylle	12V	LED	IP54	2	098 231 402
Vertikal 90° bagudrettet beslag	Kabelføring gennem gummitylle	12V	For 5W pinolpære SV8,5-5	IP54	3	098 231 412

Positionslygte - glødepære 12/24V

E SM1

ERMAX®

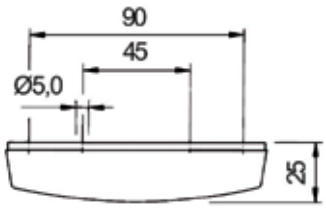

Bundplade af sort plast og med refleks
Fladstik tilslutning
Bolthulafstand: 45 / 90 mm
Bliver leveret uden glødepære

Funktion

Påbygning	Tilslutning	Spænding	Lyskilde	Dimension	IP Rating	Position Hvid	Sidemarkering Orange	Position Rød
Horisontal / Vertikal	Kabelføring gennem gummitylle	12/24V	glødepære	112 x 45 x 25 mm	IP54	098 230 297	098 221 293	098 200 291

Tilbehør

Monteringsbeslag 90⁰ bagudrettet			098 290 299

Copyright - Transport-Teknik A/S
Må ikke gengives uden tydelig kildeangivelse
FORZALINE® - DK

Positionslygte, glødepære 12/24V

ERMAX®

Pos 1

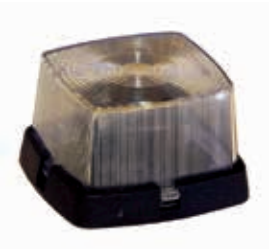

Pos 2

Pos 3

Pos 4

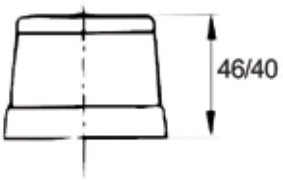

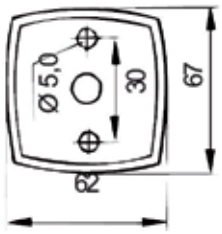

Med eller uden refleks
Fladstik tilslutning
Dimension: 62 x 62 x 46 mm
Bolthulafstand: 30 mm

Funktion

Påbygning	IP Rating	Spænding	Tilslutning	Refleks	Pos	Position Hvid	Sidemarkering Orange	Position Rød
Foran	IP54	12/24V	Kabelføring gennem gummitylle	Med refleks	1	098 230 800		
Foran	IP54	12/24V	Kabelføring gennem gummitylle	Uden refleks	2	098 230 805		
Siden	IP54	12/24V	Kabelføring gennem gummitylle	Med refleks	3		098 221 370	
Bagerst	IP54	12/24V	Kabelføring gennem gummitylle	Uden refleks	4			098 200 975

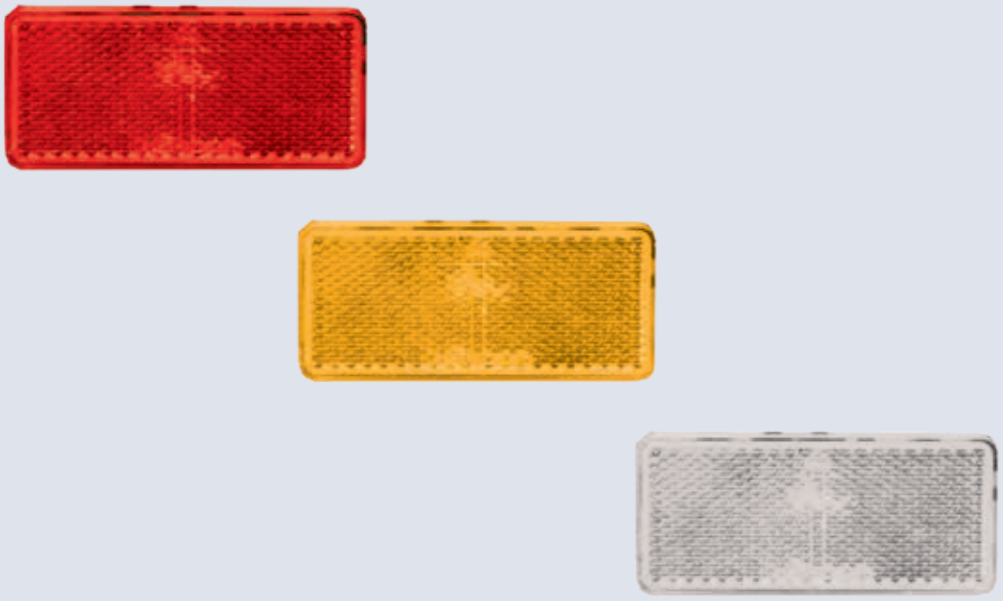

REFLEKSER

FORZALINE®

Refleks

ERMAX®

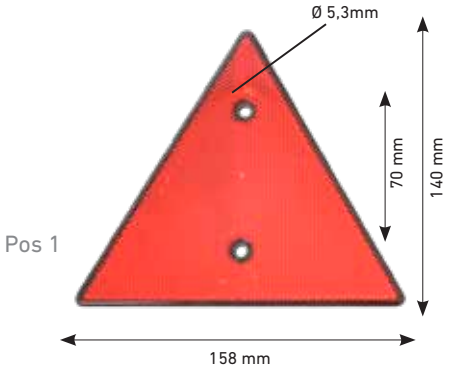

Pos 1

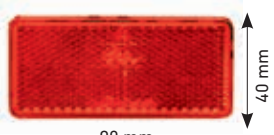

Pos 2

Pos 3

Pos 4

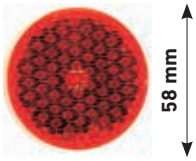

Pos 5

Pos 6

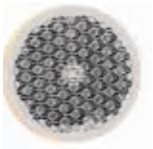

Pos 7

Funktion

Betegnelse	Dimension	Pakning á	Sort bagplade	Selvklæbende bagside	Rød	Gul	Hvid	Pos	Artikel-Nr.
3-kant refleks	140 x 158 mm	10 stk.	✓					1	098 267 610
Refleks, firkantet	90 x 40 mm	10 stk.		✓	✓			2	098 265 140
						✓		3	098 265 142
							✓	4	098 265 144
Refleks, rund	Ø58 mm	10 stk.		✓	✓			5	098 262 061
						✓		6	098 262 063
								7	098 262 065

PÆRER

FORZALINE®

LED pærer (ingen E-godkendelse)

ERMAX®

Pos 1

Pos 2

Pos 3

Pos 4

Funktion

Betegnelse	Spænding	Effekt	Osram Ref.	Antal dioder	Fatning	Pos	Artikel-Nr.
LED pære	12V	5W	12821 (5W)	6	Hvid BA15s	1	092 612 016
LED pære	12V	21W	12498 (21W)	19	Hvid BA15s	2	092 612 011
LED pære	12V	21/5W	12499 (21/5W)	12	Rød bay15d	3	092 612 109
LED pære	12V	5W	12844 (5W)	6	Hvid SV8,5	4	092 812 027

Glødepærer

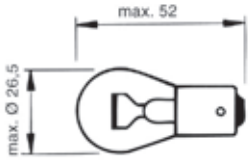

Pos 1

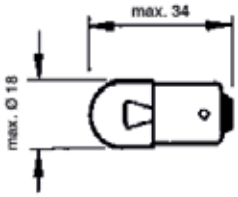

Pos 2

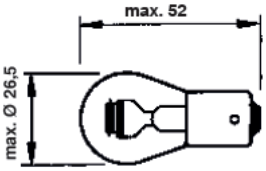

Pos 3

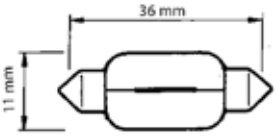

Pos 4

Funktion

Betegnelse	Spænding	Effekt	Osram Ref.	Phillips Ref.	Beregnet til	Fatning	Pos	Artikel-Nr.
Pære	12V	21W	7506	12498	Stop- og blinklys	BA15s	1	091 612 010
Pære	12V	5W	5007	12821	Bag- og nummerpladelys	BA15s	2	091 612 014
Pære	12V	21/5W	7528	12499	Stop- og baglys	BAY15d	3	091 612 008
Pinolpære	12V	5W	6418	12844		SV 8,5	4	091 812 026

KABLER / STIK / ADAPTER

FORZALINE®

Kabelsæt 12V - 7 polet frontstik AMP - DIN ISO 1724 > 5 polet bajonetstik

	Anvendelse / Funktion	Artikel-Nr.
ERMAX®	**Kabelsæt med 7 polet frontstik ISO 1724** **Funktion: Position, stop, blink, stel og tåge position (venstre side)** 5 + 4 polet kabel med bajonetstik, lige med gummitylle Tværsnit kabel <6 M: 5x0,5 mm² + 4x0,5 mm² Tværsnit kabel >6 M: 5x1,0 mm² + 4x1,0 mm² Kabeltype: FLRYY	
	4.000 mm	296 040 580
	6.000 mm	296 060 580
	8.000 mm	296 080 580
	10.000 mm	296 100 580

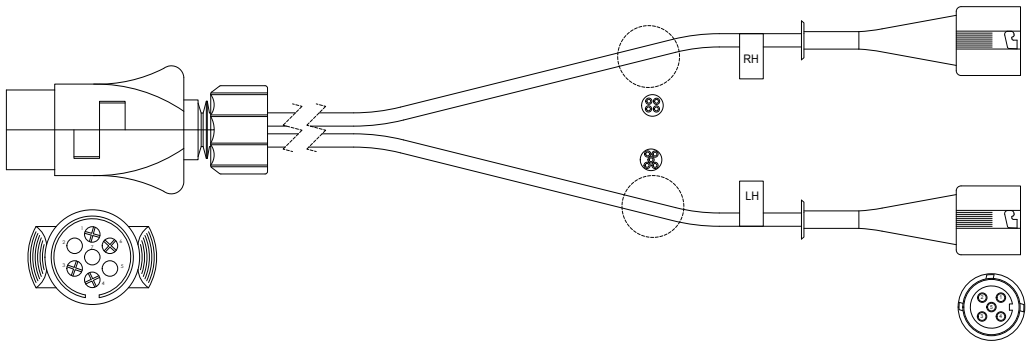

	Anvendelse / Funktion		Artikel-Nr.
ERMAX®	**Kabelsæt med 7 polet frontstik ISO 1724 med 1 sidekabel** **Funktion: Position, stop, blink, stel og tåge position (venstre side)** 5 + 4 polet kabel med bajonetstik, lige med gummitylle Tværsnit kabel <6 M: 5x0,5 mm² + 4x0,5 mm² Tværsnit kabel >6 M: 5x1,0 mm² + 4x1,0 mm² Sidekabel: 2 x 0,75 mm² Kabeltype: FLRYY		
	Ledningssæt - samlet længde	Sidekabel - længde	
	6.000 mm	5.000 mm	296 060 585

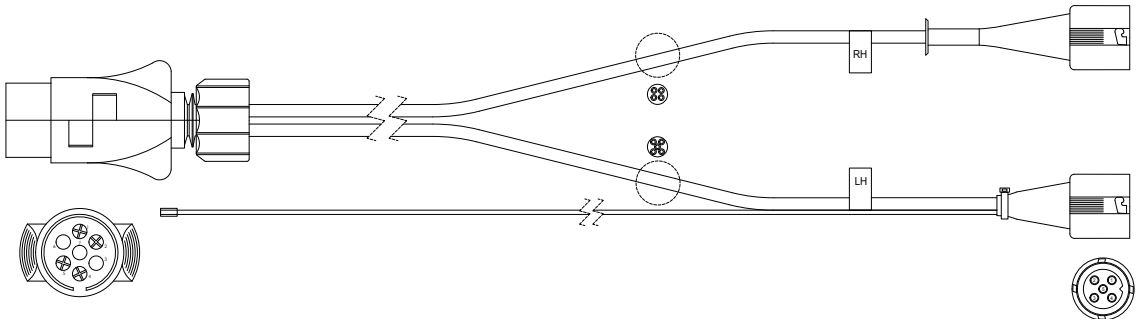

Kabelsæt 12V - 7 polet frontstik AMP - DIN ISO 1724 > 5 polet bajonetstik

	Anvendelse / Funktion	Artikel-Nr.
ERMAX®	**Kabelsæt med 7 polet frontstik ISO 1724 med 2 sidekabler** **Funktion: Position, stop, blink, stel og tåge position (venstre side)** 5 + 4 polet kabel med bajonetstik, lige med gummitylle Tværsnit kabel <6 M: 5x0,5 mm² + 4x0,5 mm² Tværsnit kabel >6 M: 5x1,0 mm² + 4x1,0 mm² Sidekabel: 2 x 0,75 mm² Kabeltype: FLRYY	
	Ledningssæt - samlet længde / Sidekabel - længde	
	6.000 mm / 5.000 mm	296 060 581
	8.000 mm / 7.000 mm	296 080 581
	10.000 mm / 9.000 mm	296 100 581

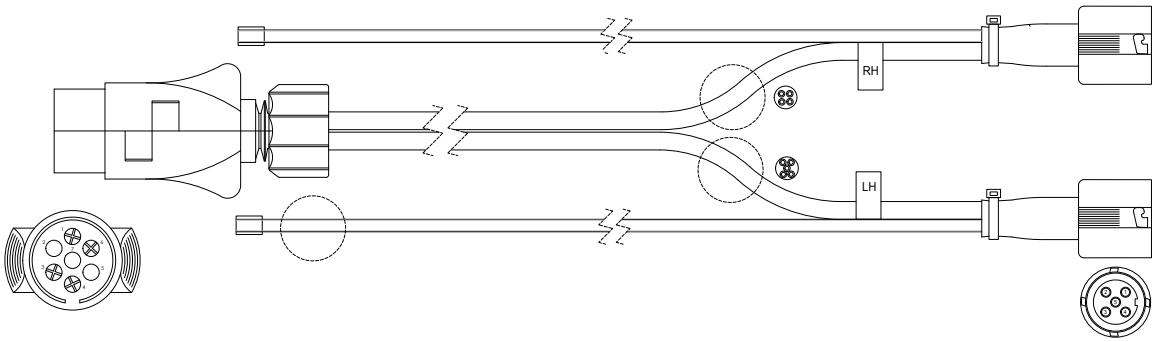

Copyright - Transport-Teknik A/S
Må ikke gengives uden tydelig kildeangivelse
FORZALINE® - DK

Kabelsæt 12V - 13 polet frontstik - DIN ISO 11446 > 5 polet bajonetstik

	Anvendelse / Funktion	Artikel-Nr.
ERMAX®	**Kabelsæt med 13 polet frontstik ISO 11446** **Funktion: Position, stop, blink, stel, tåge position (venstre side), og Bak (højre side)** 5 + 5 polet kabel med bajonetstik, lige med gummitylle Tværsnit kabel <6 M: 5x0,5 mm² + 4x0,5 mm² Tværsnit kabel >6 M: 5x1,0 mm² + 4x1,0 mm² Kabeltype: FLRYY	
	4.000 mm	296 040 680
	6.000 mm	296 060 680
	8.000 mm	296 080 680
	10.000 mm	296 100 680

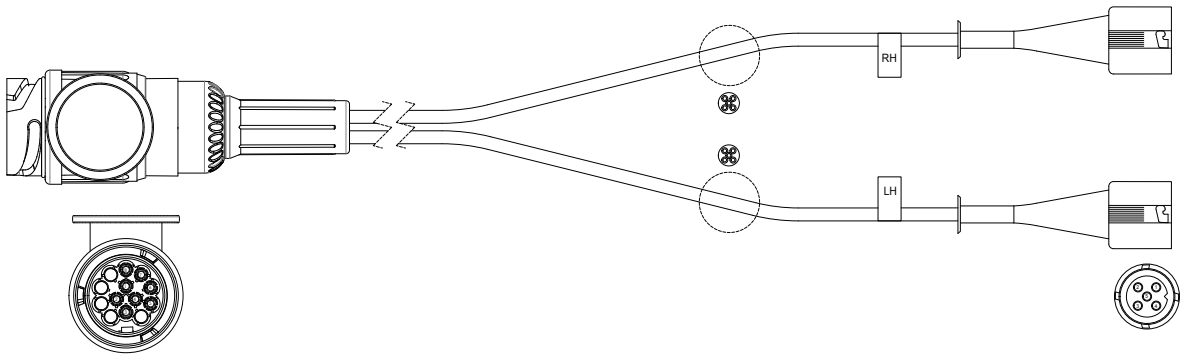

	Anvendelse / Funktion	Artikel-Nr.
ERMAX®	**Kabelsæt med 13 polet frontstik ISO 11446 med 1 sidekabel** **Funktion: Position, stop, blink, stel, tåge position (venstre side), og Bak (højre side)** 5 + 4 polet kabel med bajonetstik, lige med gummitylle Tværsnit kabel <6 M: 5x0,5 mm² + 4x0,5 mm² Tværsnit kabel >6 M: 5x1,0 mm² + 4x1,0 mm² Sidekabel: 2 x 0,75 mm² Kabeltype: FLRYY	
	Ledningssæt - samlet længde: 6.000 mm Sidekabel - længde: 6.000 mm	296 060 685

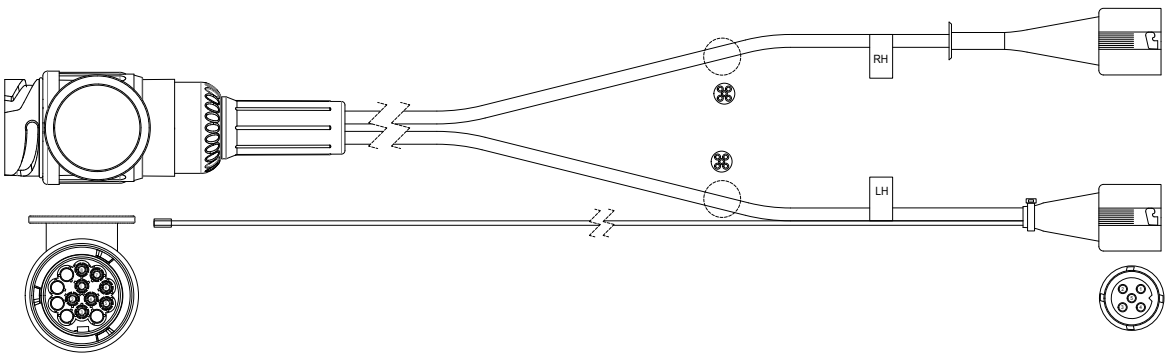

Kabelsæt 12V - 13 polet frontstik - DIN ISO 11446 > 5 polet bajonetstik

	Anvendelse / Funktion	Artikel-Nr.
ERMAX®	**Kabelsæt med 13 polet frontstik ISO 11446 med 2 sidekabler** **Funktion: Position, stop, blink, stel, tåge position (venstre side), og Bak (højre side)** 5 + 4 polet kabel med bajonetstik, lige med gummitylle Tværsnit kabel <6 M: 5x0,5 mm² + 4x0,5 mm² Tværsnit kabel >6 M: 5x1,0 mm² + 4x1,0 mm² Sidekabel: 2 x 0,75 mm² Kabeltype: FLRYY	
	Ledningssæt - samlet længde / Sidekabel - længde	
	6.000 mm / 4.000 mm	296 060 681
	8.000 mm / 6.000 mm	296 080 681
	10.000 mm / 8.000 mm	296 100 681

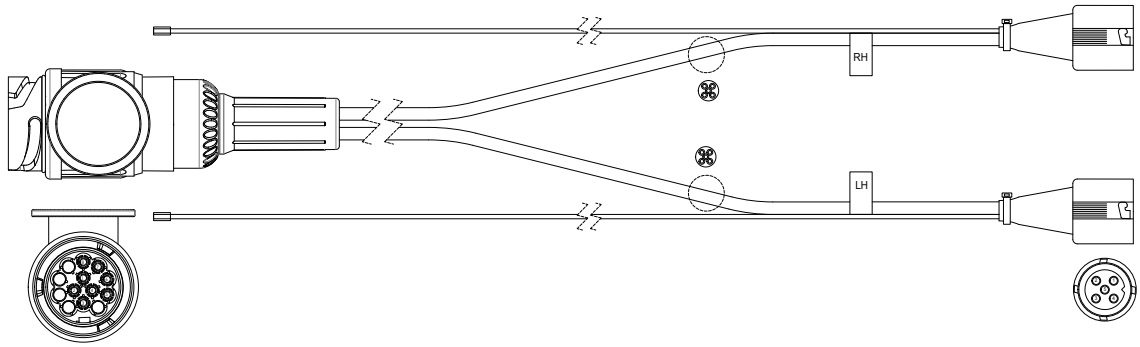

Adapterkabel 5 polet til 7 polet

	Anvendelse / Funktion	Artikel-Nr.
ERMAX®	Adapterkabel 5 polet bajonet stikprop > ERMAX 7 polet AMP 1.5 stikprop Tværsnit: 6x0,75mm² Kabeltype: FLRYY	
	200 mm, venstre	996 002 501
	200 mm, højre	996 002 502

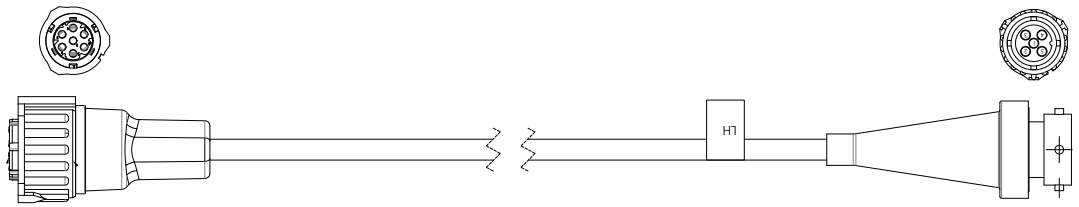

Copyright - Transport-Teknik A/S
Må ikke gengives uden tydelig kildeangivelse
FORZALINE® - DK

Kabelruller

ERMAX®

Pos 1

Pos 2

Funktion

Kabelmateriale	Polet	Spole	Kabeltype	Godkendelse	Tværsnit	Pos	Artikel-Nr.
Sidekabel, fladt til Click-In	2 polet	50 m	YLGY-S	- - -	2 x 0,75 mm²	1	099 897 615
Kunststof	2 polet	50 m	FLRYY	- - -	2 x 0,75 mm²	1	099 897 302
Kunststof	4 polet	100 m	FLRYY	- - -	4 x 0,5 mm²	2	099 897 340
Kunststof	4 polet	50 m	FLRYY	- - -	4 x 0,75 mm²	2	099 897 342
Kunststof	4 polet	50 m	FLRYY	ADR	4 x 1,0 mm²	2	099 897 045
Kunststof	4 polet	50 m	FLRYY	- - -	4 x 1,0 mm²	2	099 897 344
Kunststof	5 polet	100 m	FLRYY	- - -	5 x 0,5 mm²	2	099 897 352
Kunststof	5 polet	50 m	FLRYY	- - -	5 x 1,0 mm²	2	099 897 354
Kunststof	5 polet	50 m	FLRYY	ADR	5 x 1,0 mm²	2	099 897 055
Kunststof	6 polet	50 m	FLRYY	- - -	6 x 1,0 mm²	2	099 897 360
Kunststof	7 polet	100 m	FLRYY	ADR	7 x 1,0 mm²	2	099 897 076
Kunststof	7 polet	50 M	FLRYY	ADR	6 x 1,0 + 1 x 2,5 mm²	2	099 897 081

Kabler

ERMAX®

Pos 1

Pos 2

Pos 3

Pos 4

Funktion

Betegnelse	Tilslutning	Farve	Spænding	Kabellængde	Pos	Artikel-Nr.
Fordelerkabel, venstre	5 polet bajonetstik / open end	Gul	12V	2.000 mm	1	996 020 050
Fordelerkabel, højre	5 polet bajonetstik / open end	Gul	12V	2.000 mm	2	996 020 051
Stik, venstre	5 polet	Gul	12V	--	3	098 295 076
Stik, højre	5 polet	Grøn	12V	--	4	098 295 078
Bajonet stikdåse	5 polet		12V	--	5	098 295 075

Copyright - Transport-Teknik A/S
Må ikke gengives uden tydelig kildeangivelse
FORZALINE® - DK

Kabelbindere

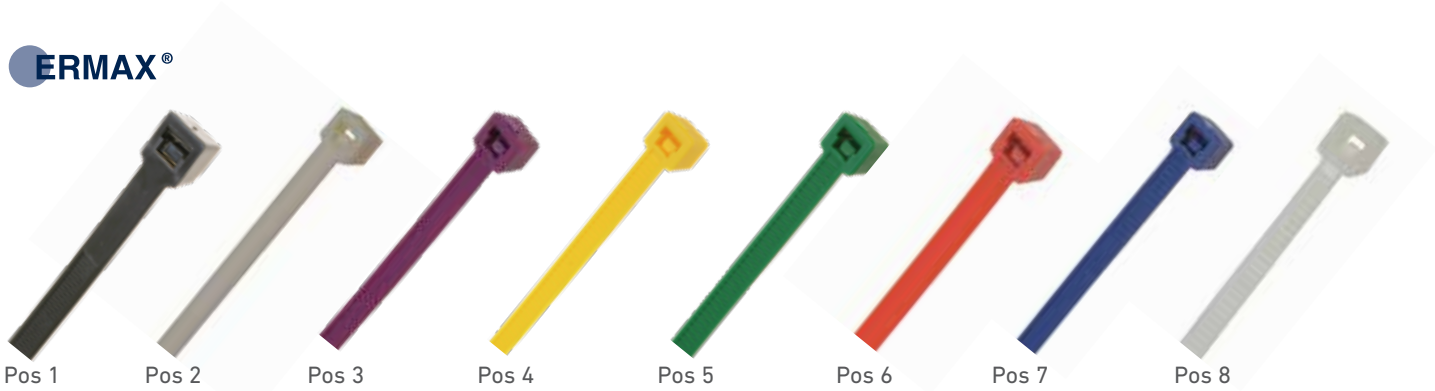

Funktion

Farve		Dimension	Arbejdstemperatur -40° - +85°	Materiale PA6.6	Forpakningsenhed	Pos	Artikel-Nr.
Sort		100 x 2,5 mm	✓	✓	100	1	099 871 361
Sort		200 x 2,5 mm	✓	✓	100	1	999 871 350
Transparent		150 x 3,5 mm	✓	✓	100	8	099 871 304
Sort		150 x 3,6 mm	✓	✓	100	1	099 871 363
Sort		190 x 3,6 mm	✓	✓	100	1	099 871 307
Transparent		200 x 4,8 mm	✓	✓	100	8	099 871 306
Sort		200 x 4,8 mm	✓	✓	100	1	099 871 365
Hvid		200 x 4,8 mm	✓	✓	100	2	099 871 399
Grøn		200 x 4,8 mm	✓	✓	100	5	099 871 301
Gul		200 x 4,8 mm	✓	✓	100	4	099 871 379
Rød		200 x 4,8mm	✓	✓	100	6	099 871 389
Lilla		200 x 4,8 mm	✓	✓	100	3	099 871 349
Blå		200 x 4,8 mm	✓	✓	100	7	099 871 359
Sort		290 x 4,8 mm	✓	✓	100	1	099 871 309
Sort		300 x 4,8 mm	✓	✓	100	1	099 871 367
Transparent		390 x 4,8 mm	✓	✓	100	8	099 871 310
Sort		390 x 4,8 mm	✓	✓	100	1	099 871 369
Sort		390 x 7,6 mm	✓	✓	100	1	099 871 377
Sort		710 x 7,6 mm	✓	✓	50	1	099 871 375
Sort		580 x 12,5 mm	✓	✓	50	1	099 871 395
Sort		1000 x 12,5 mm	✓	✓	25	1	099 871 396

Spiralkabel 7 polet & Adapter 7 <>13 polet

ERMAX®

Pos 1

Pos 2

Pos 3

Pos 4

Pos 5

Pos 6

Pos 7

Funktion

Betegnelse	ISO-Norm	Tilslutning	Kabellængde	Spænding	Pos	Artikel-Nr.
Spiralkabel	ISO 1724	7-polet	1.800 cm	12V	1	2600.02
Spiralkabel	ISO 1724	7-polet	1.500 cm	12V	2	090 180 162
Spiralkabel	ISO 1724	7-polet	3.500 cm	12V	3	090 182 362
Spiralkabel Stikpropper i ekstra høj kvalitet	ISO 1724/11446	7>13 polet	1.800 cm	12V	4	090 180 213
Spiralkabel Stikpropper i ekstra høj kvalitet	ISO 1724/11446	7>13 polet	1.500 cm	12V	5	2600.01
Adapter	ISO 1724/11446	7-polet til 13-polet	-	12V	6	005604k
Adapter	ISO 1724/11446	7-polet til 13-polet	-	12V	6	090 163 818
Adapter	ISO 1724/11446	13-polet til 7-polet	-	12V	7	005600k
Adapter	ISO 1724/11446	13-polet til 7-polet	-	12V	7	090 163 817

Copyright - Transport-Teknik A/S
Må ikke gengives uden tydelig kildeangivelse
FORZALINE® - DK

Stik og stikdåser 3 & 7 polet - 12V

ERMAX®

Pos 1

Pos 2

Pos 3

Pos 4

Pos 5

Pos 6

Pos 7

Pos 8

Pos 9

Funktion

ISO Norm	Stiktype	Pol antal	Materiale	Tilslutning	Pos	Artikel-Nr.
1724	Stik	7	Metal	Skruetilslutning - til kabel Ø: max 10 mm	1	090 147 711
1724	Stik	7	Kunststof	Fladstik - 6,3 x 0,8 mm	2	090 147 727
1724	Stikdåse	7	Kunststof	Skruetilslutning - til kabel Ø: max 10 mm	3	090 147 328
1724	Stikdåse	7	Kunststof	Fladstik - 6,3 x 0,8 mm	3	090 147 329
-	Stik	3	Kunststof	Skruetilslutning - til kabel Ø: max 10 mm	4	090 133 312
-	Stikdåse	3	Kunststof	Skruetilslutning - til kabel Ø: max 10 mm	5	090 133 301
-	Stik	3	Kunststof	Skruetilslutning - til kabel Ø: max 10 mm	6	090 133 314
-	Stikdåse	3	Kunststof	Fladstik - 6,3 x 0,8 mm	7	090 133 303

Tilbehør

Gummiunderlag - til stikdåse 090 147 328 + 329	8	090 147 912
Gummiunderlag - til stikdåse 090 133 301	9	990 927 100

Stik 7 og 13 polet

ERMAX®

Pos 1

Pos 2

Pos 3

Pos 4

Pos 5

Pos 6

Pos 7

Pos 8

Pos 9

Funktion

Betegnelse	Pol	Skrueterminal/ tilslutning	Twist-On-Plug	Passer til	Pos	Artikel-Nr.
Stikdåse	7-polet	✓			1	090 147 317
Stikdåse	7-polet	✓			2	090 147 328
Stikdåse	13-polet	✓			3	004213k
		✓			3	090 163 402
Stikprop	7-polet	✓			4	005117k
Stikprop	7-polet	✓			4	090 147 714
Stikprop	13-polet		✓		5	005112k
Stikprop	13-polet		✓		5	090 163 602
Stikholder Blå Plastholder m/ stålbeslag	f/7-13 polsstik				6	05.189.30.52.0

Reservedele

Gummiafdækning	7			090147328	7	006057k
Gummiafdækning	7/13			090147317 og 004213k	8	090 147 921
Monteringsbeslag					9	090 147 939

Copyright - Transport-Teknik A/S
Må ikke gengives uden tydelig kildeangivelse
FORZALINE® - DK

LED STYREBOKSE

FORZALINE®

LED Styreboks Mini 12V

EMC

ERMAX®

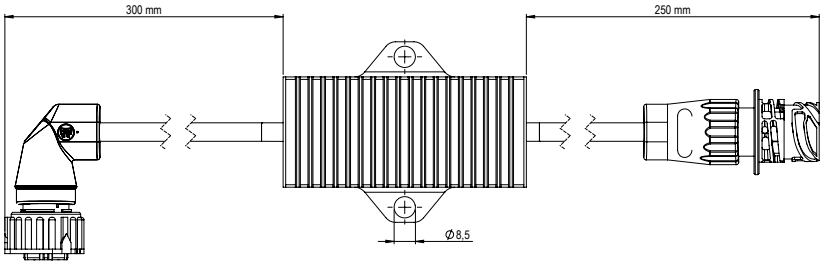

098 298 145 / 12V

LED Styreboks MINI for komplet LED styring
Overvåger blinkFunktion og afhjælper fejlmelding ved brug af LED-lygter på trailer
I tilfælde af lygtesvigt, aktiveres lygteovervågnings-systemet på det trækkende køretøj
Bolthulafstand : 66 mm Ø 8,5 mm

Funktion

IP-Rating	Indgange	Udgange	Spænding	Dimension Boks	Artikel-Nr.
IP67	250 mm kabel med 7 polet AMP 1.5 stikdåse	300 mm kabel med 7 polet AMP 1.5 stik	12V	120 x 52 x 30 mm	098 298 145

Reservedel

Venstre	200 mm Fra 5 polet bajonet stikprop> Ermax 7 polet stikdåse	996 002 501
Højre		996 002 502

LED Styreboks 12V - 7 polet installationer

EMC

ERMAX®

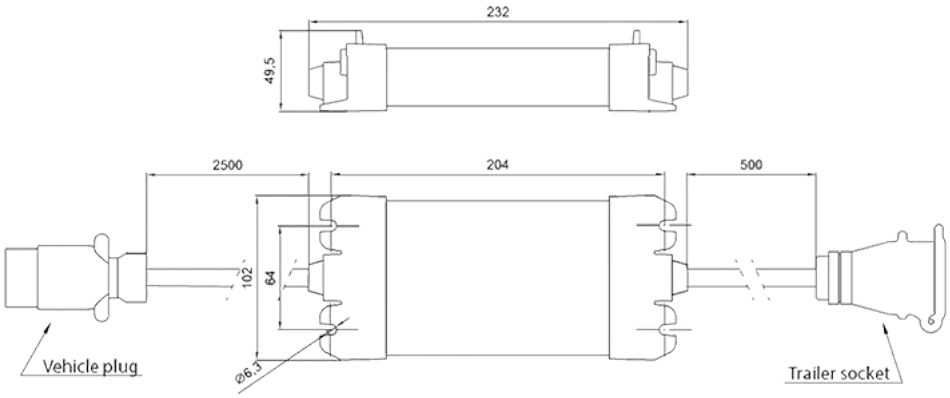

For installationer med 7-polet stik ISO1724

For tilslutning mellem køretøj (ISO1724 prop) og trailer (ISO1724 dåse)

For installationer med 13-polet stik ISO11446

For tilslutning mellem køretøj (ISO11446 prop) og trailer (ISO11446 dåse)
Må ikke tilsluttes trailer med pære-lygter

Overvåger og styrer :
Position - ved forbrug > 30mA tilføres belastning på 2x4W
Blink - ved forbrug > 800mA tilføres belastning på 2x17W
Stop - ved forbrug > 150mA tilføres belastning på 1x35W
Tåge - ved forbrug > 100mA tilføres belastning på 1x17W
Bak - ved forbrug > 100mA tilføres belastning på 1x17W

Dimension (LxBxH) : 232 x 102 x 50 mm
Monteringshul afstand / diameter : 204 x 64 / ø6,3 mm
Arbejdstemperatur : -40°C til +50°C

Funktion

ISO Norm	IP-Rating	Spænding	Tilslutning	Kabellængde stikprop til boks	Kabellængde stikdåse til boks	Spænding	Dimension	Artikel-Nr.
1724	IP67	12V	7 polet	2360 mm	370 mm	12V	232 x 102 x 50 mm	098 298 150
11446	IP67	12V	13 polet	2360 mm	370 mm	12V	232 x 102 x 50 mm	098 298 155

Copyright - Transport-Teknik A/S
Må ikke gengives uden tydelig kildeangivelse
FORZALINE® - DK

ERMAX®

BAKALARM

FORZALINE®

Bakalarm 12/24V

ERMAX®

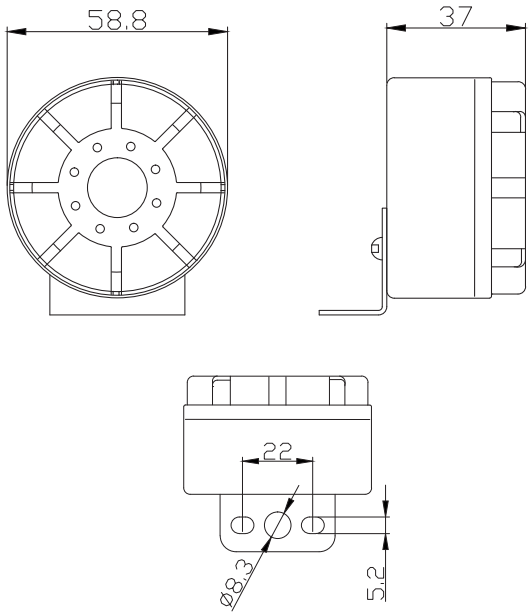

Lille og ekstrem robust bak-alarm, der aktivt bidrager til at undgå ulykker ved bakning -udsender advarselstone så snart der bakkes

Nem og hurtig montering med 2 polet Super Seal stik

Flere monteringsmuligheder
- direkte på monteringsbolte på bagsiden af baglygte (hul Ø8,3 mm)
- direkte forbundet til de nye TM10 7 Funktions baglygter med Super Seal tilslutning
- direkte i samleboks med Super Seal tilslutningLydstyrke 108 dB

Lydstyrke 102 ± 3dB

Sort polycarbonat hus med galvaniseret monteringsbeslag
Cyklus 60/min.
Afstand mellem monteringshuller: 22 mm (hul Ø 5,2 mm)

Funktion

IP Rating	Lydstyrke	Frekvensområde	Forbrug	Spænding	Dimension	Tilslutning	Artikel-Nr.
IP54	102 ± 3dB	2,6 kHz	10W	12/24V	58,8 x 37 mm	250 mm kabel med Super Seal stik	090 450 350

KAMERASYSTEMER

FORZALINE®

Trådløse kamerasæt

ERMAX® TRÅDLØSE KAMERASÆT

KOMPLET MED FLERE TILSLUTNINGSMULIGHEDER

Komplette Trådløse Kamerasystemer i høj kvalitet

- Mulighed for at tilpasse systemet til specifikke kundeønsker med tilslutning af op til 4 kameraer
- Kamerasystemerne kan anvendes på både truck og trailer, industrielle køretøjer samt landbrugsmaskiner
- Hurtig og nemt at installere
- Vejrbestandigt design og modstandsdygtigt over for vibrationer

HIGHLIGHTS

- 7" LCD splitskærm 6-32V
- Skærmopløsning 800 x 3 (RGB) x 480
- Med optageFunktion
- Dag/nat sensor
- Rækkevide 120 m
- IP69K beskyttet (kamera)
- Arbejdstemperatur -20°C - +70°C.

Hvert kamerasæt leveres med ét tilhørende kamera. Ønskes der opkobling af flere kameraer, skal disse tilkøbes.

Varenummer Ermax Kamera: 959 780 166

Trådløse kamerasæt - Specifikationer

TEKNISKE SPECIFIKATIONER

ERMAX®

959 780 160

7" monitor - tilslutning af op til 2 kameraer

959 780 164

7" monitor - tilslutning af op til 4 kameraer

Artikelnummer:	**959 780 160 & 959 780 164**
Monitor	7" LCD splitskærm 6-32V (dimension: 182 x 122 x 26 mm)
Skærmopløsning	800 x 3(RGB) x 480
Forbrug	Max. 6 watt.
TV system	PAL/NTSC
TV liner	500
Sensor	Dag/nat sensor.
Synsvidde ved mørke	Kameraet oplyser v.h.a. 12 infrarøde LED 10 meter frem
Kamera	IP69K beskyttet.
OptageFunktion	Ja (128G TF kot).
Rækkevide	120 m
Lyd	Ja
Arbejdstemperatur:	-20°C - +70°C.

Reservedele - ekstra kamera til 959 780 160 og 959 780 164

Artikelnummer:	**959 780 166**
Kamera	10-32V
Kamera mål	12,5 x 10,9 mm
Modstands-dygtighed over for vibrationer	10G
TV system	PAL/NTSC
TV liner	500
Forbrug	max. 250 watt

Synsvidde i mørke	Kameraet oplyser v.h.a. 12 infrarøde LED 10 meter frem
Kamera	IP69K beskyttet.
OptageFunk-tion	Ja (128G TF kot)
Rækkevide	120 m
Lyd	Ja
Arbejdstempe-ratur:	-20°C - +70°C.

Copyright - Transport-Teknik A/S
Må ikke gengives uden tydelig kildeangivelse
FORZALINE® - DK

TILBEHØR - CAMPINGVOGNE

FORZALINE®

Campingvognspresenninger

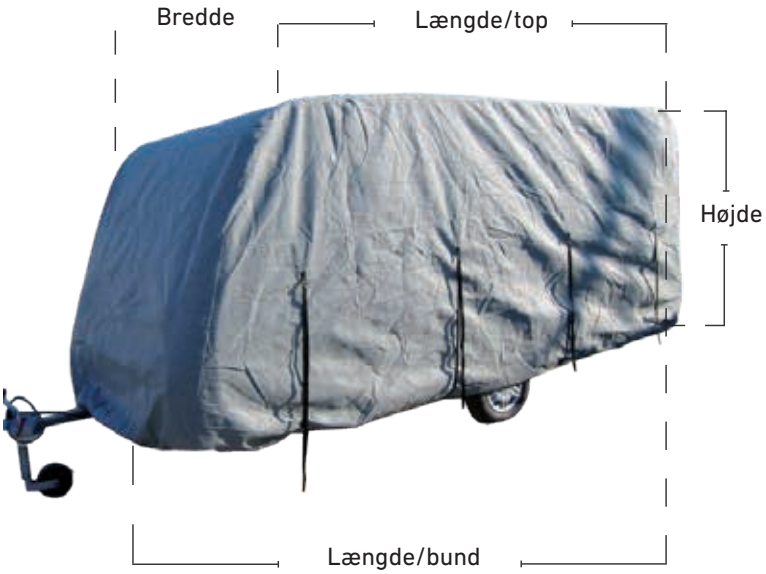

Alle modeller leveres i et kraftigt, robust, åndbart og vandafvisende materiale
Inkl. opbevaringspose
Farve: grå

Funktion

Længde/bund	Længde/top	Bredde	Højde	Artikel-Nr.
425 cm	370 cm	260 cm	228 cm	44.65951
520 cm	450 cm	260 cm	228 cm	44.65952
580 cm	500 cm	260cm	228 cm	44.65953
640 cm	555 cm	260 cm	228 cm	44.65954
700 cm	610 cm	260 cm	228 cm	44.65955
640 cm	555 cm	250 cm	228 cm	44.65954-250
700 cm	610 cm	250 cm	228 cm	44.65955-250
760 cm	660 cm	250 cm	228 cm	44.65956-250
830 cm	730 cm	250 cm	228 cm	44.65957-250

OBS!
Ovenstående målangivelser er presenningens mål !
Vi anbefaler at campingvognen er min. 10 cm mindre end de angivne mål.

Trapper

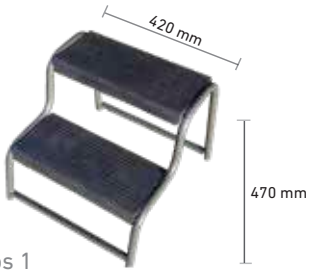

Pos 1

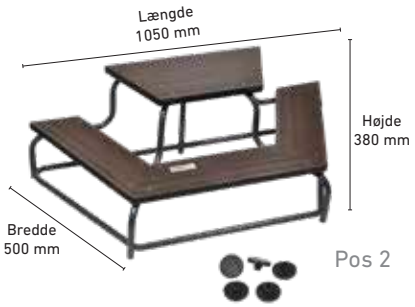

Pos 2

Funktion

Betegnelse	Dimension LxHxB	Ramme i solidt koksgrå rørstel	Gummibelagte trin	Kunststofpropper til trappens ben	Materiale	Pos	Artikel-Nr.
Skammel / trappe med 2 trin	43 x 47 x 42 cm	✓	✓			1	48.sdr200
Stationær trappe / med 2 trin	105 x 38 x50 cm	✓		✓	WPC Hard Wood *	2	48.sdw301

* WPC (wood, plastic, composite) Hard Wood er en kombination af plastik (resin), naturlige træfibre og additiver samt anti-UV og anti-ældning. Giver høj styrke, er formstabil, UV-resistent, modstandsdygtig overfor syre/base, vandfast samt fugt-resistent

Fødder til skamler/trapper

Pos 1

Pos 2

Funktion

Betegnelse	Pakning á	Passer til	Pos	Artikel-Nr.
Plastikfod til skamler/stationær trappe	5 stk.	48.sdw301	1	48.pfs-02
Plastikfod til skamler/trapper	4 stk	48.sdw300	2	48.pfs-01

Plastikfod til skamler/trapper sikrer at din skammel/trappe ikke synker ned i jorden eller laver mærker i fortelttæppet
Også velegnet til teltstænger

Copyright - Transport-Teknik A/S
Må ikke gengives uden tydelig kildeangivelse
FORZALINE® - DK

Skraberist m/koste

Pos 1

Pos 2

Funktion		
Betegnelse	Pos	Artikel-Nr.
Galvaniseret rist med koste	1	48.sr-03
Støtte for skraberist med koste	2	48.sr-03st

Toiletter - Porta Potti

Pos 1

Pos 2

Fælles for begge toiletter:
Skylletank: 15 ltr.
Tømningstank: 21 l
Indikator på tømningstank
Fabrikat: Thetford

Funktion									
Betegnelse	Farve	Udv. mål	Vægt	Indikator på tømningstank	Integreret toilet-rulle-holder	Bærehåndtag for skylletank	Elektrisk pumpe	Pos	Artikel-Nr.
Toilet Porta Potti Qube 365 Hvid	Hvid	414 x 383 x 427 mm	4 kg	✓				1	92817
Toilet Porta Potti Exellence Electric	Granit	448 x 388 x 450 mm	5,5 kg	✓	✓	✓	✓	2	92320

Copyright - Transport-Teknik A/S
Må ikke gengives uden tydelig kildeangivelse
FORZALINE® - DK

Toilettilbehør

Pos 1

Pos 2

Pos 3

Pos 4

Funktion

Betegnelse	Pakning á	Dosering	Pos	Artikel-Nr.
Aqua rinse plus, 1.5 ltr	6 fl á 1.5 ltr	100 ml. pr. 15 ltr	1	30358-AE
Til toilettets skylletank				
Aqua kem green, 1.5 ltr	6 fl á 1.5 ltr.	75ml. pr. 10 ltr	2	30246-AP
Toiletvæske til daglig brug med biologiske aktivitet				
Toiletpapir, aqua soft	4 stk.	100 ml. pr. 15 ltr	4	21946
Dette er et specielt designet, blødt toiletpapir, der opløses hurtigt i spildevandstanken Dette vil forhindre tilstopning og kan forenkle tømningen af spildevandstanken				

Betegnelse	Pakning pr. dåse	Pakning pr. karton	Pakning pr. palle	Dosering	Pos	Artikel-Nr.
Aqua kem sachets	15 breve	6 dåser	140 kartoner	1 brev til 20 liter	3	30262-AE
Til toilettets spildevandstank						

TILBEHØR - HESTETRAILER

FORZALINE®

Hestetrailer-Presenninger

Alle modeller leveres i et kraftigt, robust, åndbart og vandafvisende materiale. Inkl. opbevaringspose
Farve: grå

Funktion			
Længde	Bredde	Højde	Artikel-Nr.
3300 mm	2150 mm	2350 mm	44.CV-01
3600 mm	2150 mm	2400 mm	44.CV-02
3700 mm	2300 mm	2400 mm	44.CV-03
3700 mm	2300 mm	2400 mm	44.CV-03a *

**) Artikel-Nr. 44.CV-03a passer til stor hestetrailer, med forskudt dør i venstre side.*

Hestetrailertilbehør

Pos 1

OBS! Også til campingvogne

Pos 2

Funktion

Betegnelse	Dimension	Lim på bagside	Farve	Pos	Artikel-Nr.
Sidepolstring til hestetrailer	750 x 250 x 15 mm	✓	Grå	1	110.sp-1
Påløbsovertræk til hestetrailer med fastmonteret støttehjul (med kip)			Sort nappa	2	110.po-1

Copyright - Transport-Teknik A/S
Må ikke gengives uden tydelig kildeangivelse
FORZALINE® - DK

TILBEHØR - BÅDE

FORZALINE®

Bådtilbehør

Pos 1

Pos 2

Pos 3

Funktion						
Betegnelse	Dimension	Hulstørrelse	Største diameter	Belastning	Pos	Artikel-Nr.
Stævnstøtte	150x70x80 mm	-	-	-	1	2432.D41200
Siderulle	74 mm	Ø21 mm	120 mm	-	2	2432.D40102
Kølrulle	190 mm	Ø22 mm	95 mm	500 kg	3	2432.D40118
Kølrulle	206 mm	Ø21 mm	98 mm	500 kg	4	2432.D40124

Fortøjningsfjeder

Pos 1

Pos 2

Funktion					
Betegnelse	Længde	Reb for båd op til 500 kg	Reb for båd op til 3000 kg	Pos	Artikel-Nr.
Fortøjningsfjeder 6-12 mm	440 mm	✓		1	177.mc1501
Fortøjningsfjeder 14-18 mm	500 mm		✓	2	177.mc1502

Fortøjningsreb

Alle reb leveres i soft, 3-slået, polypropylen, >15% forlængelse
Blødt og smidigt tovværk
UV stabiliseret og varmebehandlet
Flyder på vand

Funktion

Betegnelse	Længde	Reb tykkelse	Farve	Brudstyrke	Artikel-Nr.
Fortøjningsreb	40 m	12 mm	hvid	2170 kg	176.mr12-1
Fortøjningsreb	40 m	12 mm	blå	2170 kg	176.mr12-2
Fortøjningsreb	40 m	14 mm	hvid	2990 kg	176.mr14-1
Fortøjningsreb	40 m	14 mm	blå	2990 kg	176.mr14-2
Fortøjningsreb	40 m	16 mm	hvid	3700 kg	176.mr16-1
Fortøjningsreb	40 m	16 mm	blå	3700 kg	176.mr16-2
Fortøjningsreb	40 m	18 mm	hvid	4720 kg	176.mr18-1
Fortøjningsreb	40 m	18 mm	blå	4720 kg	176.mr18-2

Copyright - Transport-Teknik A/S
Må ikke gengives uden tydelig kildeangivelse
FORZALINE® - DK

Håndspil

Pos 1

Pos 2

Funktion						
Betegnelse	Vægt	Galvaniserede 2-vejs spil	Med krog	Bremser ved op-haling og aflæsning	Pos	Artikel-Nr.
Håndspil med 8 mtr. trækbånd	800 kg	✓	✓	✓	1	800L7
Håndspil med 10 mtr. wire	800 kg	✓	✓	✓	2	800w10

Bådpresenning til optimistjolle

Funktion			
Betegnelse	Beregnet til	Lag	Artikel-Nr.
Bådpresenning	Optimistjolle	3	110.bc-01

Transportvogn for bådmotor

Funktion			
Betegnelse	Justerbar i højden	Belastningsevne	Artikel-Nr.
Transportvogn Egnet til både kortbenede og langbenede motorer	✓	70 kg	48.svb-1

Copyright - Transport-Teknik A/S
Må ikke gengives uden tydelig kildeangivelse
FORZALINE® - DK

Gangbro til bådtrailere

Funktion

Betegnelse	Længde	Belastning	Aluminium	Artikel-Nr.
Rampe for gangbro	40 cm	200 kg	✓	55.400L-200-S
Rampe for gangbro	60 cm	200 kg	✓	55.600L-200-S
Rampe for gangbro	80 cm	200 kg	✓	55.800L-200-S
Rampe for gangbro	100 cm	200 kg	✓	55.1000L-200-S
Rampe for gangbro	120 cm	200 kg	✓	55.1200L-200-S
Rampe for gangbro	150 cm	200 kg	✓	55.1500-200-S
Rampe for gangbro	180 cm	200 kg	✓	55.1800-200-S

Beslag for gangbro

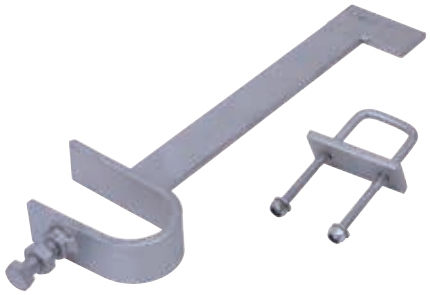

Funktion

Betegnelse	Med U-bøjle	Til 40 mm vange	Artikel-Nr.
Beslag for gangbro Der skal benyttes 2 stk. pr. rampe	✓	✓	42.SRSU-01

ØVRIGE VARER

FORZALINE®

Overtræksposer til ildslukker

Funktion				
Betegnelse	Til 6 kg ildslukker	Rød	I pvc-dug	Artikel-Nr.
Overtrækspose	✓	✓		110.isc-01
Overtrækspose	✓	✓	✓	110.isc-02

INDEX

FORZALINE®

Index Ermax Artikel-Nr.

ARTIKEL-NR	SIDE
02.5043.10.00	53
02.5043.11.00	53
02 5212 06 82	53
02 5214 06 82	53
02.5270.81.00	70
02.5661.20.00	74
02.5681.04.00	74
02.5681.92.00	74
02.5681.93.00	74
02.5681.95.00	74
02.6450.02.00a	72
02.6450.13.00a	72
02.6450.15.00	72
03.110.11.68.0	70
03.191.10.02.0	70
03.211.01.08.0	75
03.211.01.11.0	75
03.211.02.02.0	75
03.211.03.07.0	75
03.260.41.01.0	70
03.296.00.11.0	53
03.296.00.12.0	53
05.089.33.77.0	66
05.089.33.78.0	66
05.089.33.80.0	66
05.089.33.81.0	66
05.089.33.83.0	66
05.089.33.84.0	66
05.089.33.85.0	66
05.089.33.86.0	66
05.089.33.87.0	66
05.089.33.88.0	66
05.171.02.37.0	70
05.171.02.37.0	70
05.189.30.52.0	175
05.189.30.87.0	53
05.803.18.36.0	70

ARTIKEL-NR	SIDE
05.803.18.38.0	70
05 805 00 01 0	73
05.805.01.03.0	73
09.801.03.72.0	73
09 801 03 76 0	76
09 801 03 79 0	76
09 801 03 80 0	76
09 801 03 82 0	76
09.803.06.88.0	74
09.805.02.04.0	73
09 8215 185	105
10 30 974397	74
24-5000-007	125
24-5200-007	125
24-7000-007	125
24-7200-007	125
24-8000-007	125
24-8200-007	125
24-8400-007	125
24-8600-007	125
42.62202	54
42.111700	18
42.324010	18
42.324010alu	18
42.E63250	18
42.g30350	62
42.hd-02	62
42.hl-01	62
42.hl-01set	62
42.khl-01	62
42.SRSU-01	202
44.65951	188
44.65952	188
44.65953	188
44.65954	188
44.65954-250	188
44.65955	188

ARTIKEL-NR	SIDE
44.65955-250	188
44.65956-250	188
44.65957-250	188
44.CV-01	194
44.CV-02	194
44.CV-03	194
44.CV-03a *	194
44.htc8552-m15	24
44.htc27676	24
44.pb20	28
44.pb2000	28
44.sb50	29
44.sb50pro	29
44.tc8552-b	20
44.tc8552-bk	20
44.tc8552k-m15	20
44.tc8552-m15	20
44.tc8559-b	20
44.tc8559-bk	20
44.tc20027-b	20
44.tc20027-bk	20
44.tc27675-b	20
44.tc27675-bk	20
44.tc27676-b	20
44.tc27676-bk	20
44.tc27791k-m15	20
44.tc27791-m15	20
44.tc28983-b	20
44.tc28983-bk	20
44.tc28984-b	20
44.tc28984-bk	20
44.tc41253-b	20
44.tc41253-bk	20
44.tc101566	20
44.tc101566-bk	20
44.tc217117	21
44.tc217117k	21

ARTIKEL-NR	SIDE
44.tc257133	21
44.tc257133k	21
44.tc15110360	21
44.tc16612360	21
44.tc20211260	21
44.tc20512260	21
44.tc20613160	21
44.tc21111680	21
44.tc21111680k	21
44.tc22013260lg	22
44.tc22213260	21
44.tc25813680	21
44.tc25813680k	21
44.tc26013260lg	22
44.tc26215260	21
44.tc32017160	21
44.tc32018060	21
44.tc211116150	22
44.tc255129150	22
44.tcer730	28
44.tcer10000pro	28
48.ht-01	44
48.pfs-01	189
48.pfs-02	189
48.rp-5800	48
48.rp-a	48
48.rp-b	48
48.sdr200	189
48.sdw301	189
48.sr-03	190
48.sr-03st	190
48.svb-1	201
55.400L-200-S	202
55.600L-200-S	202
55.800L-200-S	202
55.800L-800D	14
55.900L-715R	13

Index Ermax Artikel-Nr.

ARTIKEL-NR	SIDE
55.1000L-200-S	202
55.1200L-180R	12
55.1200L-200-S	202
55.1200L-715R	13
55.1500B-200	8
55.1500L-180R	12
55.1500L-200	8
55.1500L-200-S	202
55.1500L-260	8
55.1800F-300	12
55.1800L-200-S	202
55.1800L-715R	13
55.2000B-200	8
55.2000B-260	8
55.2000L-200	8
55.2000L-260	8
55.2000L-260-2t	9
55.2000L-260-4t	9
55.2000L-700V	11
55.2100L-180R	12
55.2400L-270P	10
55.2400L-700V	11
55.2500B-260	8
55.2500L-260	8
55.2500L-260-2t	9
55.2500L-260-4t	9
55.2580L-350P	10
55.2600L-350P-005	10
55.2800L-700V	11
55.3000L-260	8
55.3000L-260-2t	9
55.3000L-260-4t	9
55.3200L-700V	11
55.3600L-700V	11
55.4000L-700V	11
55.100300-s	25
55.101460-s	25

ARTIKEL-NR	SIDE
55.101460-u36	25
55.152040-s	25
55.152040-u36	25
55.dt3-700	13
55.lsl-1	37
55.psl-02	37
55.psl-03	37
55sl-2	37
55.SRF-01	9
80.d13155	52
80.d13155-1	52
80.d14185	52
80.d1218560	52
80.d1319550	52
80.k10500	52
80.k13155	52
80.k13155-1	52
80.k13155-2	52
80.k13165	52
80.k13165-1	52
80.k13175-1	52
80.k14185	52
80.k14185-1	52
80.k1019555	52
80.k1314570	52
80.k1314570	52
80.k1318570	52
80.k1319550	52
090 133 301	174
090 133 303	174
090 133 312	174
090 133 314	174
090 147 317	175
090 147 328	174
090 147 328	175
090 147 329	174
090 147 711	174

ARTIKEL-NR	SIDE
090 147 714	131
090 147 714	132
090 147 714	133
090 147 714	175
090 147 727	174
090 147 912	174
090 147 921	175
090 147 939	175
090 163 402	175
090 163 602	175
090 163 817	173
090 163 818	173
090 180 162	173
090 180 213	173
090 182 362	173
090 450 350	182
091 612 008	164
091 612 010	164
091 612 014	138
091 612 014	164
091 812 026	164
092 612 011	164
092 612 016	164
092 612 109	164
092 812 027	164
098 174 070	90
098 174 235	95
098 174 320	92
098 178 150	90
098 200 291	159
098 200 975	160
098 201 833	155
098 201 873	156
098 201 875	156
098 203 521	157
098 203 601	154
098 203 605	154

ARTIKEL-NR	SIDE
098 203 712	124
098 204 505	153
098 204 507	153
098 204 732	152
098 204 734	152
098 210 360	131
098 210 360	132
098 210 361	131
098 210 361	132
098 210 380	133
098 212 040	111
098 212 045	111
098 212 050	111
098 212 055	111
098 212 120	119
098 212 125	119
098 212 136	119
098 212 160	118
098 212 161	118
098 212 163	118
098 212 200	122
098 212 205	122
098 212 273	117
098 212 274	117
098 212 302	122
098 212 332	121
098 212 410	121
098 212 411	121
098 212 442	116
098 212 470	120
098 212 640	104
098 212 642	104
098 212 645	104
098 212 647	104
098 215 061	110
098 215 063	110
098 215 150	106

Copyright - Transport-Teknik A/S
Må ikke gengives uden tydelig kildeangivelse
FORZALINE® - DK

Index Ermax Artikel-Nr.

ARTIKEL-NR	SIDE
098 215 151	106
098 215 160	106
098 215 161	106
098 215 180	105
098 215 181	105
098 215 186	105
098 215 200	109
098 215 230	109
098 215 232	112
098 215 234	112
098 215 235	112
098 215 237	112
098 215 250	115
098 215 251	115
098 215 800	107
098 215 805	107
098 215 810	108
098 215 815	108
098 221 293	159
098 221 370	160
098 221 401	158
098 221 506	157
098 221 510	157
098 221 515	157
098 221 516	157
098 221 517	157
098 221 601	154
098 221 605	154
098 221 610	154
098 221 615	154
098 221 624	153
098 221 625	153
098 221 626	153
098 221 730	152
098 221 732	152
098 221 734	152
098 221 736	152

ARTIKEL-NR	SIDE
098 221 833	155
098 221 874	156
098 221 876	156
098 222 470	120
098 230 297	159
098 230 420	153
098 230 425	153
098 230 427	153
098 230 523	157
098 230 601	154
098 230 605	154
098 230 730	152
098 230 732	152
098 230 734	152
098 230 800	160
098 230 805	160
098 231 402	158
098 231 412	158
098 231 833	155
098 231 873	156
098 231 875	156
098 241 016	144
098 241 026	144
098 241 065	145
098 241 075	145
098 241 086	144
098 241 112	146
098 241 122	146
098 241 160	147
098 241 170	147
098 241 182	146
098 241 216	143
098 241 217	143
098 241 310	148
098 241 312	148
098 241 340	149
098 241 370	150

ARTIKEL-NR	SIDE
098 241 402	150
098 241 427	142
098 241 428	142
098 241 429	142
098 241 430	142
098 241 616	144
098 241 626	144
098 241 686	144
098 241 726	144
098 254 112	139
098 254 114	139
098 254 115	139
098 254 161	138
098 254 163	138
098 254 165	138
098 254 166	138
098 254 169	138
098 254 242	137
098 254 243	137
098 254 336	136
098 254 338	136
098 254 346	136
098 254 348	136
098 255 160	118
098 255 273	117
098 255 274	117
098 255 341	116
098 255 470	120
098 256 032	124
098 256 034	124
098 256 036	124
098 256 343	116
098 257 347	116
098 259 400	129
098 259 410	129
098 259 420	129
098 259 500	130

ARTIKEL-NR	SIDE
098 259 700	128
098 259 804	132
098 259 820	131
098 259 822	131
098 259 840	133
098 262 061	162
098 262 063	162
098 262 065	162
098 265 140	162
098 265 142	162
098 265 144	162
098 267 610	131
098 267 610	132
098 267 610	162
098 286 410	101
098 286 412	101
098 286 414	101
098 287 400	98
098 287 410	98
098 287 420	98
098 287 942	99
098 287 944	99
098 287 946	99
098 290 299	159
098 290 382	133
098 291 012	144
098 291 016	144
098 291 062	145
098 291 064	145
098 291 119	146
098 291 119	147
098 291 124	146
098 291 125	146
098 291 126	146
098 291 127	146
098 291 128	146
098 291 129	146

Index Ermax Artikel-Nr.

ARTIKEL-NR	SIDE
098 291 166	147
098 291 168	147
098 291 169	147
098 291 233	112
098 291 278	156
098 291 399	150
098 291 606	154
098 292 360	116
098 292 620	153
098 292 621	153
098 292 622	153
098 292 700	152
098 292 701	152
098 292 702	152
098 292 703	152
098 295 062	110
098 295 064	110
098 295 075	171
098 295 076	171
098 295 078	171
098 295 202	109
098 295 232	109
098 295 561	100
098 295 562	100
098 295 564	100
098 295 565	100
098 295 567	100
098 295 568	100
098 296 720	116
098 298 145	178
098 298 150	179
098 298 155	179
098 299 809	128
098 299 809	131
098 299 981	131
098 299 981	132
099 871 301	172

ARTIKEL-NR	SIDE
099 871 304	172
099 871 306	172
099 871 307	172
099 871 309	172
099 871 310	172
099 871 349	172
099 871 359	172
099 871 361	172
099 871 363	172
099 871 365	172
099 871 367	172
099 871 369	172
099 871 375	172
099 871 377	172
099 871 379	172
099 871 389	172
099 871 395	172
099 871 396	172
099 871 399	172
099 876 501	27
099 876 502	27
099 876 516	60
099 876 517	60
099 876 533	27
099 876 564	27
099 897 045	170
099 897 055	170
099 897 076	170
099 897 081	170
099 897 302	170
099 897 340	170
099 897 342	170
099 897 344	170
099 897 352	170
099 897 354	170
099 897 360	170
099 897 615	170

ARTIKEL-NR	SIDE
102.46022	81
110.bc-01	200
110.isc-01	204
110.isc-02	204
110.oe20	26
110.po-1	195
110.ps550	27
110.rs	27
110.se13	26
110.sh	26
110.sp-1	195
110.swc-01	53
110.tb20	26
117.br500-01	16
117.br500-02	16
117.hs4000-01	16
117.sb800-01	17
117.sb2000-01	17
117.sb2000-02	17
117.sb4000-01	17
117.sb4000-06	17
119.el-1	62
119.el-2	62
119.stb1000	44
119.stmp-04	40
119.str-01	41
119.str-02	41
119.str-04	41
176.mr12-1	199
176.mr12-2	199
176.mr14-1	199
176.mr14-2	199
176.mr16-1	199
176.mr16-2	199
176.mr18-1	199
176.mr18-2	199
177.mc1501	198

ARTIKEL-NR	SIDE
177.mc1502	198
191.tn160110gr	30
191.tn210120gr	30
191.tn250130gr	30
191.tn250160gr	30
191.tn250200	30
191.tn260130	30
191.tn260150	30
191.tn274169	30
191.tn280160gr	30
191.tn300200gr	30
191.tn300250gr	30
191.tn335180gr	30
191.tn350200gr	30
191.tn350250gr	30
191.tn405180	30
191.tn420220gr	30
191.tn440220gr	30
191.tn540220	30
191.tn800350gr	30
191.tn900400gr	30
207.stb-01	44
207.stb700	44
207.stcv-01	44
207.stfo-01	41
207.stlp-02	40
207.stmp-01	40
207.stmp-02	40
207.stmp-06	41
207.stmp-07	40
207.stmp-08	40
207.stmp-09	40
207.str-03	41
208.tbp-2	58
208.tbp-m	58
218.47117	75
218.47151	75

Copyright - Transport-Teknik A/S
Må ikke gengives uden tydelig kildeangivelse
FORZALINE® - DK

Index Ermax Artikel-Nr.

ARTIKEL-NR	SIDE
218.47276	77
218.401110.001	74
218.402611.001	76
218.402677.001	77
218.3708606	67
218.3708607	67
218.3708609	67
218.3708611	67
218.3708613	67
218.3708614	67
218.3708615	67
218.3708616	67
218.3708617	67
218.3708618	67
218.33921124	67
220-6-02g	18
220-6g	18
220-9g	18
00264	72
296 040 580	166
296 040 680	168
296 060 580	166
296 060 581	167
296 060 585	166
296 060 680	168
296 060 681	169
296 060 685	168
296 080 580	166
296 080 581	167
296 080 680	168
296 080 681	169
296 100 580	166
296 100 581	167
296 100 680	168
296 100 681	169
800L7	200
800w10	200

ARTIKEL-NR	SIDE
910 174 525	91
959 401 115	59
959 401 120	59
990 927 100	174
996 002 501	169
996 002 501	178
996 002 502	169
996 002 502	178
996 020 050	171
996 020 051	171
999 871 350	172
1011 20 111	55
1011 20 121	55
1011 21 131	55
1011 23 131	55
1031 21 201	55
1031 23 201r	55
1031 26 201r	55
1068 27 360	58
1450	33
1551	36
1553	36
1637s	73
2051s	73
2121	38
2122	38
2123	38
2432.D40102	198
2432.D40118	198
2432.D40124	198
2432.D41200	198
2509.247283	68
2509.247284	68
2509.247285	68
2509.247287	68
2509.247288	68
2509.366348	80

ARTIKEL-NR	SIDE
2509.366356	82
2509.370556	80
2509.370589	80
2509.603896	80
2509.701511	74
2509.1210678	82
2509.1210679	82
2509.1213888	77
2509.1213889	77
2509.1213890	77
2509.21726604	80
2509.2073890210	82
2509.21726600003	82
2509.w397237	72
2600.01	173
2600.02	173
2645.D10350-L	49
2645.D10350-R	49
2645.S10350-L	49
2645.S10350-R	49
3301	37
3520-00-6000	63
3990-00-2100	63
3990-00-2100	63
3990-00-2200	63
3990-00-2200	63
3991-00-2130	63
3991-00-2230	63
004213k	175
4464	44
4472	44
005112k	175
005117k	175
5250	32
5260	32
5345	32
5350	32

ARTIKEL-NR	SIDE
005600k	173
005604k	173
5645	32
5650	32
5761	32
5765	32
6004-K	71
6032	42
6052	42
006057k	175
6072	42
6085	43
6095	43
6097	43
6202	33
6205	33
6206-2RS	71
6213	33
6216	33
21946	192
30246-AP	192
30262-AE	192
30358-AE	192
37790	75
63514	74
65133	71
65215	71
65216	71
65416	72
65417	72
65418	72
65419	72
92320	191
92817	191
99036	68
2515150	60
2515151	60

Index Ermax Artikel-Nr.

ARTIKEL-NR	SIDE
6020142	63
6020143	63
6510472	62
6510481	62
13702241	59
55131511	60
13702253100	59
htc-fr210123a	23
htc-fr210135a	23
htc-fr217117	23
htc-fr257133	23
htc-fr257137aPP	23
htc-fr257137aST	23
htc-fr265135a	23
rala817-3	74
SBA817-4	77
SBA837-4S	77
tr10145soelv-001K	52
W005074	71

Copyright - Transport-Teknik A/S
Må ikke gengives uden tydelig kildeangivelse
FORZALINE® - DK

September 2022

BESKO

Member of the BPW-Group

Logistikparken 24 • DK-8220 Brabrand
Tlf. +45 88 42 31 00
www.besko.dk • www.beskoonline.dk